Accesorios hostelería. CLASSIC SERIES. Ref. 05129



Descripción del producto

Portarrollos con tapa de acero inox.

Acabado satinado.

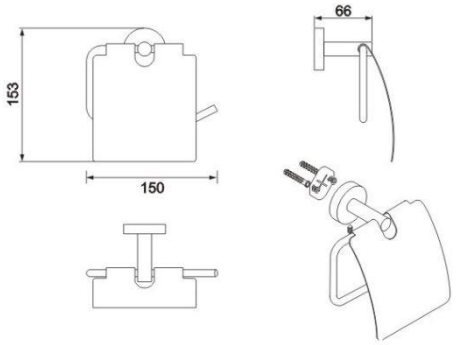

Especificaciones técnicas:

Portarrollos de acero inoxidable con tapa. El producto está formado por un soporte realizado en barra maciza de acero inoxidable AISI 304 de diámetro 19mm, unido mediante soldadura TIG a un apoyo fabricado en chapa de acero inoxidable AISI 304 de 3 mm de espesor y 45 mm de diámetro. El florón cubre apoyos, fijado mediante junta tórica de 1,5mm, de fabrica en acero inoxidable AISI 304 de 50mm de diámetro y 1,5mm de espesor. En el citado apoyo se encuentran 2 agujeros que permiten la sujeción del conjunto a la pared. El soporte para rollo de papel doméstico fabricado en varilla de acero inoxidable incorpora en su unión con el soporte una tapa cubre rollos. El conjunto tiene un acabado en inox satinado que le confiere una resistencia adecuada frente a la corrosión. El producto se ancla a pared de fábrica de ladrillos mediante 2 tacos de nylon y tornillos de acero inoxidable AISI 304. Las dimensiones totales del producto son 153x150x66mm. El modelo de accesorios para hostelería es 05129.

Características técnicas:

Especificaciones del producto

Soporte de barra de acero inoxidable AISI 304 de Ø19mm.

Apoyos de acero inoxidable AISI 304 de Ø45mm y 3mm de espesor.

Porta rollo de barra de acero inoxidable AISI 304 de 12mm de diámetro.

Tapa cubre rollo de chapa de acero inoxidable AISI 304 de 1mm de espesor.

Florón de 50mm de diámetro y 1,5mm de espesor.

Dos agujeros por apoyo de Ø5mm.

Soldadura TIG completa sin aportación entre apoyo y tubo.

Acabado inox satinado.

Especificaciones del embalaje

Dimensiones del producto: 153x150x66mm

Peso del producto: 0,58Kg

CLINIMAX EQUIPAMIENTOS, S.L., se reserva el derecho de modificar y/o rectificar los productos y especificaciones de los mismos sin previo aviso
Dimensiones: ±3%
VERSIÓN 1.0 06/13

Accesorios hostelería. CLASSIC SERIES. Ref. 05129

Certificados:

Recomendaciones de instalación.

Instalar a una distancia de entre 40-60cm del inodoro.

Limpieza: Se recomienda un paño de algodón ligeramente humedecido en una solución jabonosa. A continuación, secar.

CLINIMAX EQUIPAMIENTOS, S.L., se reserva el derecho de modificar y/o rectificar los productos y especificaciones de los mismos sin previo aviso
Dimensiones: ±3%
VERSIÓN 1.0 06/13