SECADORA DE MANOS. *QUICKFLOW* | 01024



Descripción del producto:

- Secadora de manos.
- Funcionamiento por sensor electrónico.
- Carcasa Acero inoxidable.
- Acabado brillante.
- Anti vandálica. Máxima robustez y versatilidad.
- Garantía de 2 años.

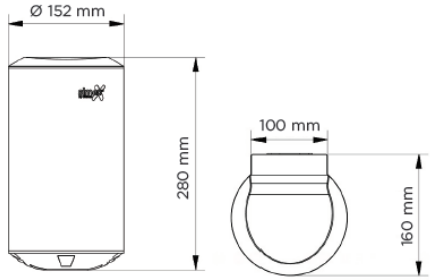

Especificaciones técnicas:

La secadora de manos por aire caliente está formada por una carcasa de una sola pieza fabricada en Acero inoxidable acabado brillante en cuya parte inferior se ajusta una rejilla de policarbonato, y una base de ABS, que funciona como soporte de la evoluta-tobera fabricada en termoplástico ignífugo. La carcasa exterior está fabricada para resistir los impactos de objetos contundentes. La secadora se activa por un sensor infrarrojo electrónico y automáticamente se apaga después que las manos se hayan retirado del campo del sensor. El motor, situado en el centro de la evoluta, es de tipo universal con escobillas. La secadora da un caudal de aire a una velocidad de 245Km/h. El caudal fluye mientras el usuario siga utilizándolo. La secadora tiene una potencia total de 1.200W a 220V con un consumo máximo de 7,5A. El nivel sonoro a 2 metros es de 72dB. El Índice de protección contra proyecciones es de IPX1. El modelo de secadora es QUICKFLOW ® 01024.

Características técnicas:

Especificaciones eléctricas:

- Voltaje/Frecuencia: 220-250V 50/60Hz.
- Potencia total: 1.200W.
- Tipo de motor: Universal.
- Índice de protección: IPX1.

Especificaciones mecánicas:

- Velocidad del aire: 245km/h.
- Nivel sonoro a 2m: 72 dB.
- Tipo de carcasa exterior Acero inoxidable.
- Acabado brillante.
- Características anti vandálicas: Carcasa que soporta el impacto de objetos contundentes. Rejilla de protección fabricada en policarbonato.
- Evoluta-tobera fabricada en termoplástico ignífugo.

Especificaciones del embalaje:

- Dimensiones del embalaje: 342 x 195 x 212 mm
- Peso con embalaje: 3,75 Kg

CLINIMAX EQUIPAMIENTOS, S.L., se reserva el derecho de modificar y/o rectificar los productos y especificaciones de los mismos sin previo aviso.

SECADORA DE MANOS. *QUICKFLOW* | 01024

Certificados:

Plantilla de montaje:

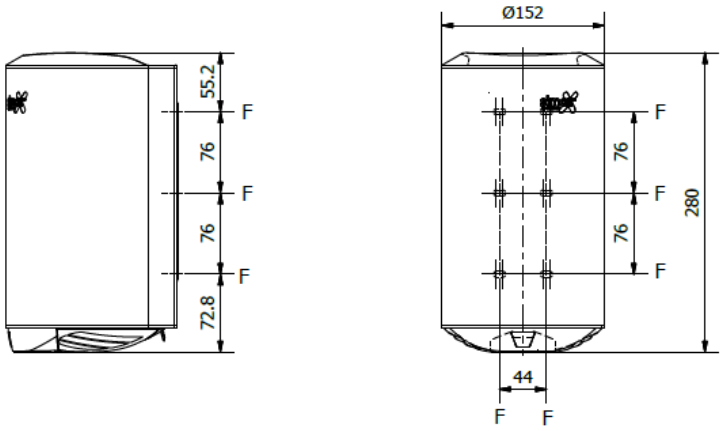

Funcionamiento:

Colocar las manos debajo del aparato. La secadora se activa automáticamente, permaneciendo en funcionamiento mientras las manos se encuentren dentro del campo del sensor. El aparato se apaga después de unos segundos de retirarlas

Limpieza:

Se recomienda un paño de algodón ligeramente humedecido en una solución jabonosa. A continuación, secar.

CLINIMAX EQUIPAMIENTOS, S.L., se reserva el derecho de modificar y/o rectificar los productos y especificaciones de los mismos sin previo aviso.