Barras de ayuda. NYLON Y ALUMINIO. 02194.

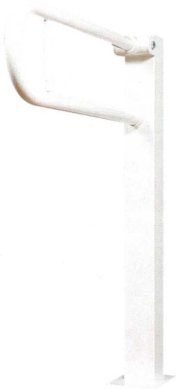

Descripción del producto

Barra abatible de nylon, sin soldadura, con alma de aluminio.
Con columna al suelo.
Longitud 855mm
Tubo de 36mm de diámetro.
Material resistente a rayos ultravioleta.
Resistencia mecánica a 40 °C y resistencia prolongada a 90 °C
No necesita toma de tierra.
Material no inflamable, no tóxico.
Acabado blanco

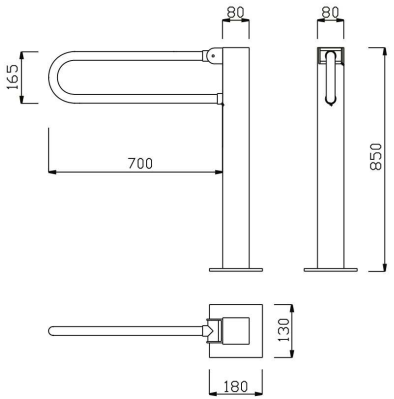

Especificaciones técnicas:

Barra abatible de nylon con columna a suelo, sin soldadura, con alma de aluminio. El conjunto abatible de la barra, fabricado con un alma de aluminio recubierta por nylon conformando una "U" tiene un diámetro de 36mm, alojando entre barras un soporte para bobina de papel higiénico doméstico. La columna a suelo, compuesta por una pletina rectangular a suelo, una columna de 800mm de altura con un extremo tapado y dos cartelas a modo de bisagra, proporciona el movimiento de elevación al conjunto abatible de la barra. Su fabricación en nylon tiene una alta resistencia mecánica a 40 °C de temperatura y durante un tiempo prolongado puede resistir hasta 90 °C, no inflamables, no tóxicas, resistente a los rayos ultravioleta, no requieren de toma de tierra para su instalación. En el apoyo a suelo se encuentran 4 agujeros que permiten la sujeción de la barra de fábrica de ladrillos. Las dimensiones totales del producto son 850x800x180mm. El modelo de barra de ayuda es 02194.

Características técnicas:

Especificaciones del producto

Conjunto abatible fabricado con alma de aluminio recubierto de nylon.
Columna a suelo con dos cartelas a modo de bisagra y apoyo a suelo.
Barra de 36mm de diámetro.
Material resistente a rayos ultravioleta, resistencia mecánica a 40 °C de temperatura y durante untiempo prolongado puede resistir hasta 90 °C.
Barras no inflamables, no tóxicas, sin necesidad de toma de tierra.
Acabado blanco.
Fuerza estática y dinámica máxima que soporta: 120Kg. *(1)*

(1) El peso soportado depende del tipo de pared. En este caso, el dato es para fábrica de ladrillo macizo con los tornillos y tacos suministrados montados en forma correcta. Para otros tipos de pared consultar con el fabricante.

Especificaciones del embalaje

Peso del embalaje individual: 6,60Kg.
Dimensiones del embalaje individual: 160x880x265mm.
Peso neto del producto: 6,4Kg.
Dimensiones del producto: 850x800x180mm.

CLINIMAX EQUIPAMIENTOS, S.L., se reserva el derecho de modificar y/o rectificar los productos y especificaciones de los mismos sin previo aviso
Dimensiones: ±3%
VERSIÓN 1.0 11/14

Barras de ayuda. NYLON Y ALUMINIO. 02194.

Certificados:

CE

Recomendaciones de instalación:

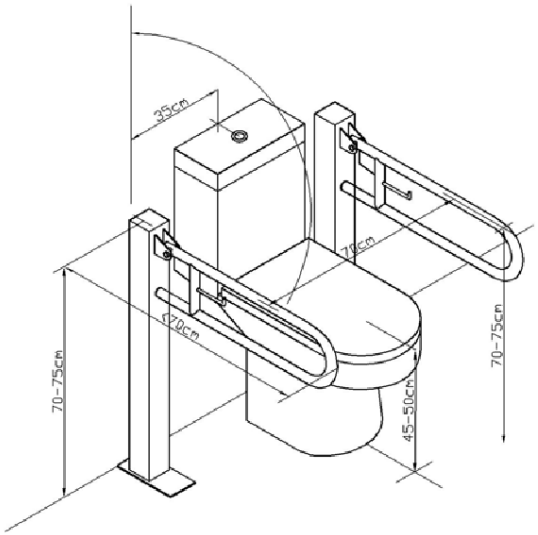

Funcionamiento: La posición de uso de la barra abatible es en posición horizontal, siendo la posición abatida sólo recomendada para permitir la accesibilidad.

Limpieza: Se recomienda un paño de algodón ligeramente humedecido en una solución jabonosa. A continuación, secar.

CLINIMAX EQUIPAMIENTOS, S.L., se reserva el derecho de modificar y/o rectificar los productos y especificaciones de los mismos sin previo aviso
Dimensiones: ±3%
VERSIÓN 1.0 10/14