# Barras de ayuda. ACERO INOXIDABLE AISI 304. 02093.



## Descripción del producto

Barra recta 3 puntos de apoyo con florón

Longitud entre centros de apoyo: 410-990mm

Separación de pared: 43mm

Tubo de acero inoxidable AISI 304 de 32mm de diámetro y 1,5mm de espesor.

Apoyo de acero inoxidable AISI 304 de 3mm con florón.

Acabado inox brillante.

Anti-vandálica. Máxima robustez.

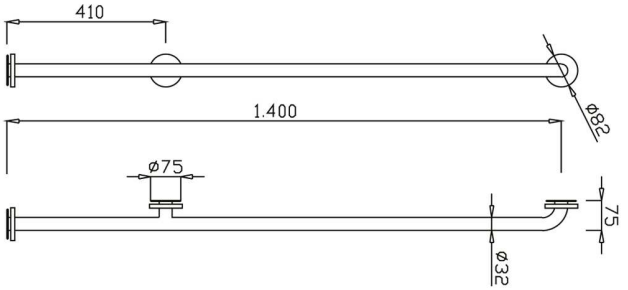


## Especificaciones técnicas:

Barra recta de tres puntos de apoyo a dos paredes con 410-990mm de separación entre el centro de los mismos que puede ser instalada en posición horizontal o vertical. La barra está formada por un tubo de acero inoxidable AISI 304 de diámetro de 32mm y 1,5 de espesor doblado en sus dos extremos 90°. Los tres apoyos están fabricados en chapa de acero inoxidable AISI 304 de 3mm de espesor y 75mm de diámetro y se unen mediante soldadura TIG a los extremos del tubo. En los citados apoyos se encuentran 3 agujeros que permiten la sujeción de la barra a la pared y tres florones cubre tornillería realizados en acero inoxidable AISI 304 de 0,5mm de espesor. El conjunto soldado tiene un acabado inox brillante. La separación de la barra a la pared es de 43mm. La barra va anclada a una pared de fábrica de ladrillos mediante los 9 tacos de nylon de 8x50 y los tornillos de acero inoxidable AISI 304 de 5x60 soporta una fuerza estática y dinámica máxima de 120Kg. Las dimensiones totales del producto son 82x1441x75mm. El modelo de barra de ayuda es 02093.

## Características técnicas:

### Especificaciones del producto

Tubo de acero inoxidable AISI 304 de Ø32mm y espesor de 1,5mm

Apoyos de acero inoxidable AISI 304 de Ø75mm y 3mm de espesor con florón

Tres agujeros por apoyo de Ø6,5mm

Soldadura TIG completa sin aportación entre apoyo y tubo

Acabado inox brillante.

Separación de la pared: 38mm

Fuerza estática y dinámica máxima que soporta: 120Kg. *(1)*

*(1) El peso soportado depende del tipo de pared. En este caso, el dato es para fábrica de ladrillo macizo con los tornillos y tacos suministrados montados en forma correcta. Para otros tipos de pared consultar con el fabricante.*

### Especificaciones del embalaje

Peso del embalaje individual: 2Kg.

Dimensiones del embalaje individual: 90x1445x90mm

Peso neto del producto: 1,9Kg.

Dimensiones del producto: 82x1441x75mm

*CLINIMAX EQUIPAMIENTOS, S.L., se reserva el derecho de modificar y/o rectificar los productos y especificaciones de los mismos sin previo aviso*
*Dimensiones: ±3%*
VERSIÓN 1.0 11/14

Barras de ayuda. ACERO INOXIDABLE AISI 304. 02093.

**Certificados:**

CE

**Recomendaciones de instalación:**

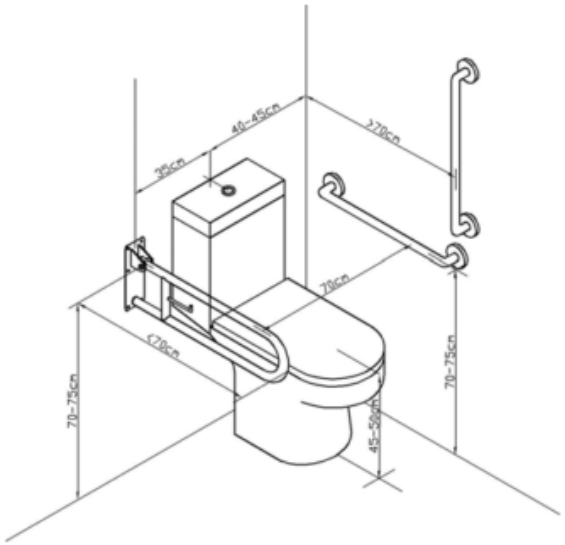


**Limpieza:** Se recomienda un paño de algodón ligeramente humedecido en una solución jabonosa. A continuación, secar.

*CLINIMAX EQUIPAMIENTOS, S.L., se reserva el derecho de modificar y/o rectificar los productos y especificaciones de los mismos sin previo aviso*
*Dimensiones: ±3%*
VERSIÓN 1.0 11/14