BOBRICK

Datos Técnicos

# DISPENSADOR MANUAL DE JABÓN EN FORMA DE ESPUMA CON RECARGA DESDE LA PARTE SUPERIOR PARA INSTALAR SOBRE MOSTRADORES

# B-82316



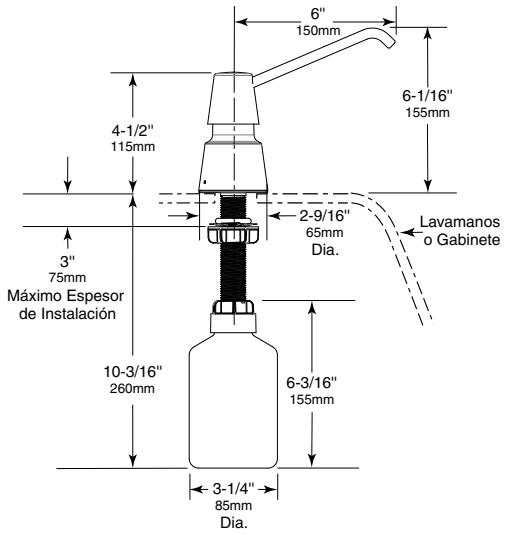


**MATERIALES:**

**Pico —** Fabricado en acero inoxidable 304 con acabado pulido brillante.

**Cubierta —** Fabricada en una aleación de zinc fundido a presión con acabado cromado.

**Cubierta del Espaciador —** Fabricado en Acetal rígido resistente a los impactos.

**Escudo —** Fabricado en plástico ABS resistente a los impactos con acabado pulido brillante. Cuenta con mecanismo de oculto de seguridad.

**Embudo Integrado —** Fabricado en polipropileno plástico color rojo.

**Cuerpo, Bomba de Jabón y Caña —** Fabricados en Acetal resistente a los impactos.

**Válvula —** Cilindro y pistón fabricados en Acetal resistente a los impactos y resortes de acero inoxidable.

**Contenedor —** Fabricado en polietileno translucido, resistente a los impactos. Capacidad 0,6L (20 oz).

**OPERACIÓN:**

Presione sobre la cubierta para dispensar el jabón de tipo universal en forma de espuma. El pico resistente al vandalismo puede rotar 360º sin causar daños a la unidad. El escudo se asegura al cuerpo por medio del mecanismo de seguridad oculto, el cual opera con la llave especial proporcionada. Para recargar el dispensador desde la parte superior abra la cubierta y el ensamblaje. La unidad también puede ser recargada retirando el contenedor desde la parte inferior del gabinete.

*Notas del Diseñador:* Los dispensadores de jabón en forma de espuma de Bobrick están diseñados para operar con jabones comerciales en forma de espuma de uso general para el lavado de manos.

**INSTALACIÓN:**

La unidad está diseñada para la instalación en agujeros de 25mm (1") de diámetro en lavaderos de acero con porcelana esmaltada, hierro fundido o porcelana con acabado vítreo, así como en los mostradores junto a los lavabos. La unidad puede ser instalada utilizando agujeros que no se encuentren en uso tras instalar el grifo o a través de un orificio especial creado por el fabricante del gabinete (especifique la ubicación de perforación). El vástago puede ser instalado sobre mostradores con un espesor no mayor a los 76mm (3") y se puede cortar en el lugar de instalación del equipo. Holgura requerida para diámetro del envase es 85mm (3-3/8").

**ESPECIFICACIONES:**

Dispensador manual de jabón liquido en forma de espuma dispensa 7ml de espuma utilizando 0,5ml de jabón comercial de uso general. La cubierta se encuentra fabricada en una aleación de zinc fundida a presión con acabado pulido brillante. El pico está fabricado en acero inoxidable 304 con acabado pulido brillante. El equipo está equipado con un embudo para facilitar la recarga del mismo. El pico puede rotar 360º sin causar daños al mecanismo de la válvula. El escudo se asegura al cuerpo del dispensador por medio del mecanismo oculto de seguridad el cual se abre con la llave especial proporcionada por el fabricante. El ensamblaje del dispensador de espuma puede ser removido desde la parte superior para recarga y mantenimiento. La caña puede adaptarse a mostradores con un espesor de hasta 76mm (3"). El contenedor se encuentra fabricado en polietileno translucido resistente a los impactos y tiene capacidad de 0,6 L (20 oz).

**Dispensador Manual de Jabón en Forma de Espuma con Recarga desde la Parte Superior para Instalar Sobre Mostradores B-82316 de Bobrick Washroom Equipment, Inc., Clifton Park, New York; Jackson, Tennessee; Los Angeles, California; Bobrick Washroom Equipment Company, Scarborough, Ontario; Bobrick Washroom Equipment Pty. Ltd., Australia; y Bobrick Washroom Equipment Limited, United Kingdom.**

Las ilustraciones y descripciones de este documento se aplican a los productos a partir de la fecha de este catálogo.
El fabricante se reserva el derecho a realizar, y realiza, periódicamente cambios y mejoras en los diseños y las dimensiones.

Revisado en 6/19/17
© 2017 por Bobrick Washroom Equipment, Inc.