Inodoro con tanque Evora

Ref. 4548
660x370x800 mm



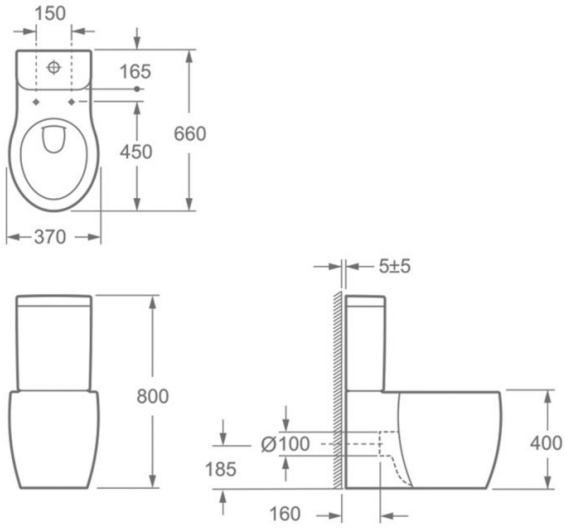

Características

Inodoro con tanque
Taza de salida dual con juego de fijación
Antibacteriano
Juego de mecanismo doble descarga 3/6 litros
Asiento y tapa de urea con bisagras extraíbles
Tapa Fina - Soft close



Bath Collection S.L
Bajada del Caleruco, 21A 39012 Santander - SPAIN
T. +34 942 321 222 - F. +34 942 324 898 - info@thebathcollection.com