

Mueble compacto empotrado en pared con dispensador de papel toalla y repisa. Acero inoxidable. Acabado satinado

Fijación

Perforaciones para fijación Ø6 mm (4 en parte trasera y 2 en cada lateral).

Descripción

- Dispensador de papel toalla de acero inoxidable AISI 304.
- Acabado satinado.
- Diseñado para empotrar y con repisa.
- Aristas pulidas para prevenir el rasgado de las toallitas o posibles accidentes.
- Cerradura de seguridad cilíndrica de calidad con llave incluida.

Características técnicas

Material: Acero inoxidable AISI 304
Acabado: Satinado
Dimensiones máximas: 762 alto x 438 ancho x 110 fondo (mm)
Capacidad: 600-800 unidades
Altura recomendado de instalación: Parte superior del mueble entre 1675 y 1780 mm

Texto sugerido para prescripción

Dispensador de papel toalla NOFER o equivalente en acero inoxidable AISI 304. Repisa empotrada.
Dimensiones máximas: 762 alto x 438 ancho x 110 fondo (mm). Capacidad: 600-800 unidades.

Mantenimiento

El acero inoxidable requiere mantenimiento ya que la suciedad con el tiempo puede llegar a dañar el cromo (Cr) que contiene el acero inoxidable.
Recomendamos una limpieza mensual con un producto especializado para acero inoxidable.

Esquema dimensional

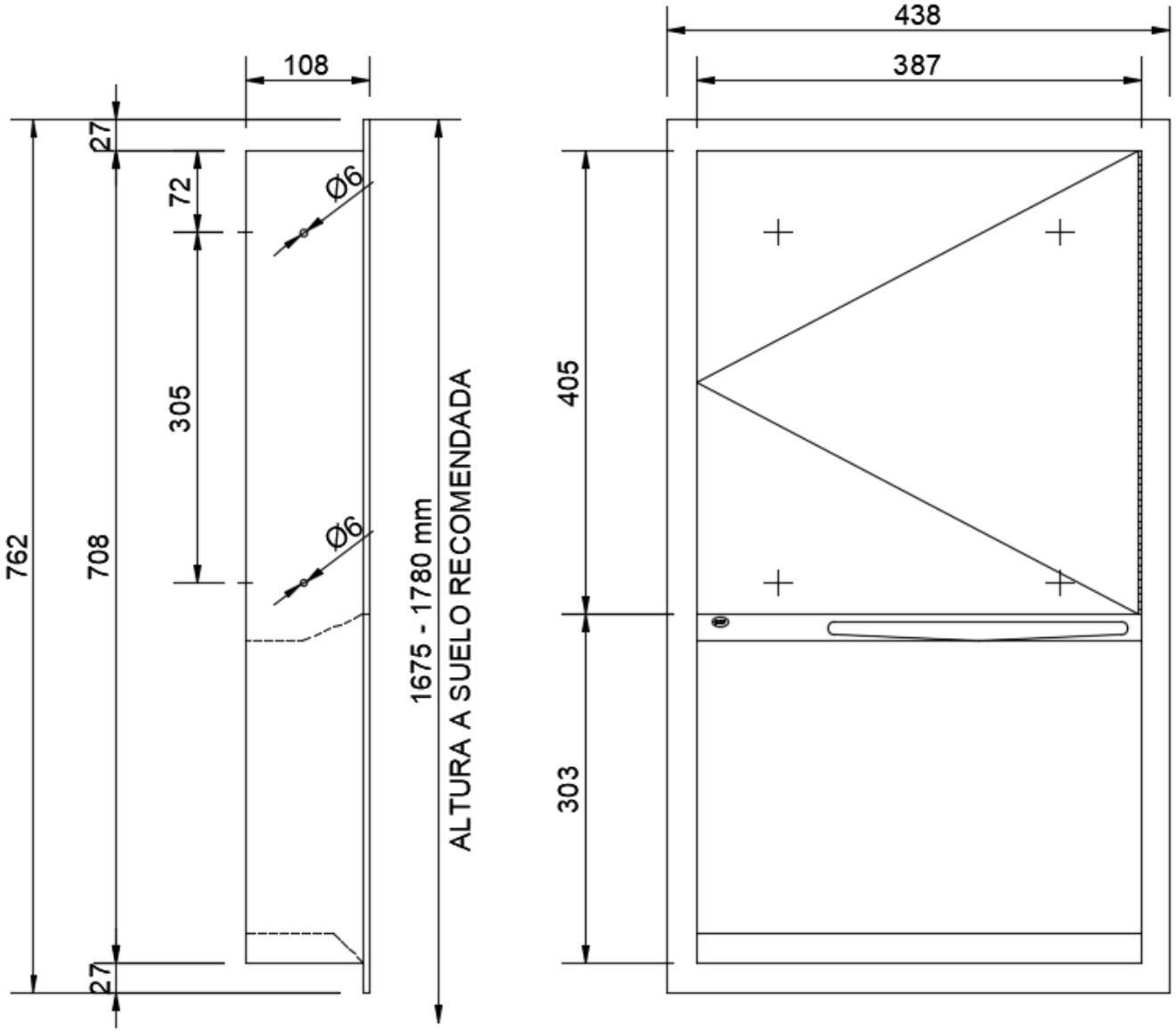

Ctra. Laureà Miró, 385-387
08980 | Sant Feliu de Llobregat,
Barcelona - España
T. +34 934 742 423
F. +34 934 743 548
nofer@nofer.com
www.nofer.com

PRODUCTOS RELACIONADOS



12001.S



12008.P.S



12009.S

Estas especificaciones pueden ser modificadas y/o rectificadas debido a exigencias de fabricación.