

Fregadero industrial 1 cubeta y escurridor a la izquierda, con bastidor 500 y estante. Acero inoxidable. Acabado satinado

Descripción

- Fregadero industrial de acero inoxidable AISI 304 acabado satinado.
- Bastidor de 500 mm y estante.
- Con una cubeta embutida con protección insonorizante y un escurridor en lado izquierdo.
- Durabilidad y resistencia a la corrosión.
- Adecuado para instalaciones semi-profesionales y de gran frecuencia de uso.
- También disponible con escurridor en lado derecho (NOFER 112R50.080.E)

Texto sugerido para prescripción

Fregadero industrial NOFER, de acero inoxidable AISI 304, acabado satinado. Bastidor de 500 mm y estante. Con una cubeta embutida con protección insonorizante y un escurridor en lado izquierdo. Incluye válvula de desagüe y tapón en cada cubeta. Dimensiones: 850 alto x 800 ancho x 500 fondo (mm). Dimensiones cubeta: 150 alto x 340 ancho x 365 fondo (mm)

Componentes

- Bastidor de 500 mm con 4 patas de tubo 30 x 30 (mm) con taco extensible para elevar la altura desde 850 mm hasta los 880 mm.
- Estante.
- Una cubeta embutida con protección insonorizante.
- Incluye válvula de desagüe y tapón en cada cubeta.
- Escurridor en lado izquierdo.
- Peto posterior de 30 mm.
- Peto frontal de 30 mm.

Características técnicas

Material: Acero inoxidable AISI 304
Acabado: Satinado
Dimensiones: 850 alto x 800 ancho x 500 fondo (mm)
Dimensiones cubeta: 150 alto x 340 ancho x 365 fondo (mm)
Dimensiones bastidor: 500 mm
Altura bastidor: 850 mm
Peto frontal: 30 mm
Peto posterior: 30 mm
Orificio de drenaje: Ø55 mm

Instalación/Montaje

Se suministra montado.

Mantenimiento

Mantenimiento: el acero inoxidable requiere mantenimiento ya que la suciedad con el tiempo puede llegar a dañar el cromo (Cr) que contiene el acero inoxidable. Recomendamos una limpieza mensual con un producto especializado para acero inoxidable.

Esquema dimensional

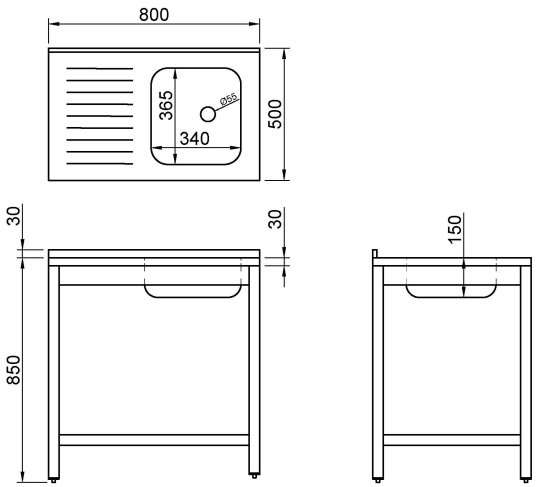

Ctra. Laureà Miró, 385-387
08980 | Sant Feliu de Llobregat,
Barcelona - España
T. +34 934 742 423
F. +34 934 743 548
nofer@nofer.com
www.nofer.com

PRODUCTOS RELACIONADOS


112L50.100.E


112R50.080.E


112R50.100.E

Estas especificaciones pueden ser modificadas y/o rectificadas debido a exigencias de fabricación.