

Bidé mural suspendido. Acero inoxidable. Acabado satinado

Descripción

- Bidé suspendido en acero inoxidable de instalación a pared, acabado satinado.
- Durabilidad y resistencia a la corrosión.
- Orificio para grifería Ø35 mm.

Texto sugerido para prescripción

Bidé suspendido NOFER en acero inoxidable de instalación a pared, acabado satinado.
Dimensiones: 380 alto x 355 ancho x 540 fondo (mm).

Características técnicas

Material: Acero inoxidable AISI 304
Acabado: Satinado
Dimensiones: 380 alto x 355 ancho x 540 fondo (mm)
Peso: 10,5 kg
Instalación: Mural

Mantenimiento

El acero inoxidable requiere mantenimiento pues la suciedad con el tiempo puede llegar a comerse el cromo del acero inoxidable AISI 304. Recomendamos una limpieza mensual con nuestro producto especializado.

Esquema dimensional

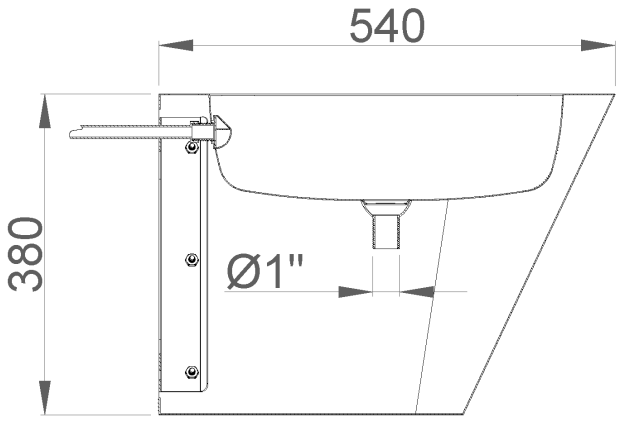

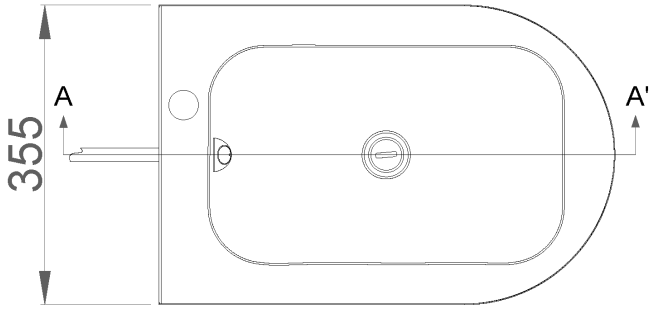

Ctra. Laureà Miró, 385-387
08980 | Sant Feliu de Llobregat,
Barcelona - España
T. +34 934 742 423
F. +34 934 743 548
nofer@nofer.com
www.nofer.com

Estas especificaciones pueden ser modificadas y/o rectificadas debido a exigencias de fabricación.