

Asiento con tapa para inodoro de caída amortiguada con herrajes metálicos sistema quick-release. Urea blanca

Descripción

- Asiento para inodoro forma “D”. Material: Urea.
- Sistema de caída amortiguada.
- Durabilidad y resistencia.
- Antibacteriano, no genera olores.
- Fácil de limpiar.
- Diseño ergonómico que favorece la comodidad del asiento.
- Permite una rápida y completa higiene del inodoro.

Texto sugerido para prescripción

Asiento para inodoro NOFER forma “D” de material termo-prensado. Con herrajes metálicos con sistema quick-release para quitar la tapa. Color blanco.

Componentes

- Tapa de inodoro de Urea.
- Herrajes metálicos con sistema quick-release para quitar la tapa.

Características técnicas

Material: Material termoprensado
Color: Blanco

Consejos de mantenimiento

Se recomienda utilizar agua fría jabonosa para la limpieza de la tapa y un paño suave para el posterior secado. No usar productos abrasivos, a base de cloro como salfumán, productos aromáticos o con ácidos concentrados, en las superficies del asiento ya que podría degradarse y estropearse. En caso de que se use alguno de estos productos para la limpieza de la porcelana levantar siempre el asiento y no volver a bajarlo hasta el aclarado del inodoro y la total disipación de los vapores.

Esquema dimensional

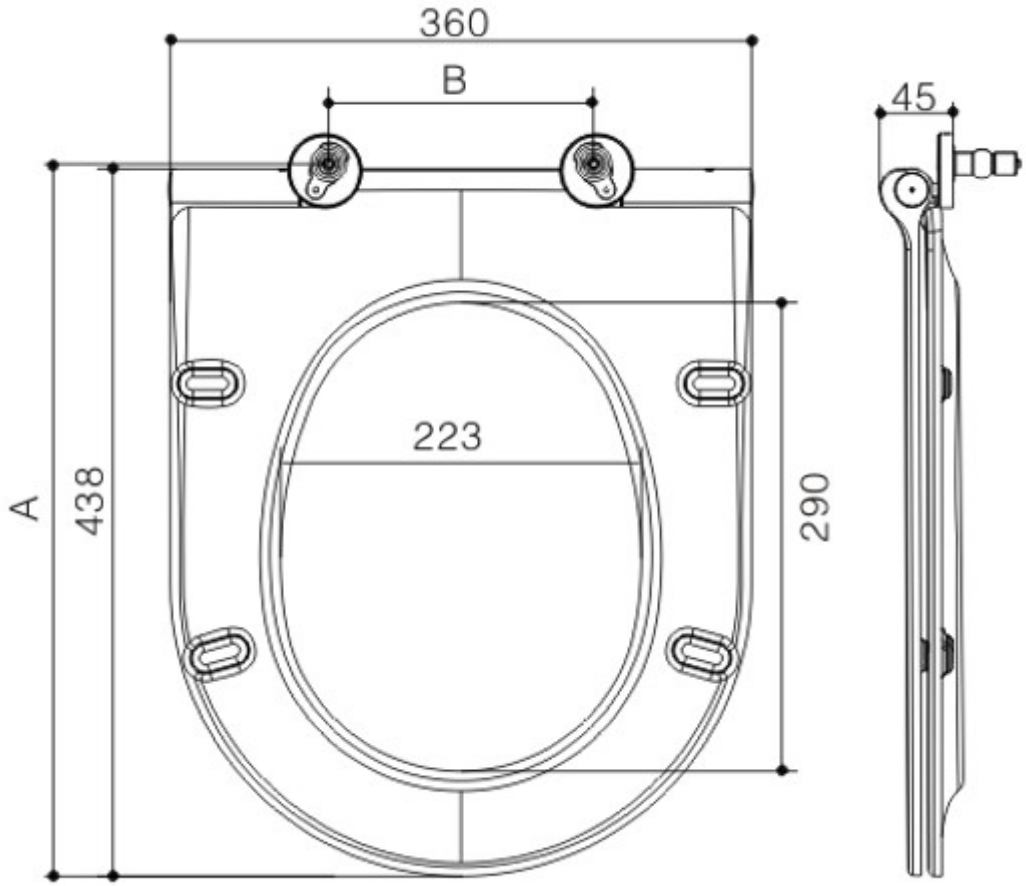

Adaptaciones

ADAPTACIONES

	7200AR	7210ART	2850TP	2850CPT	5000AR	5000ART	4100CPT	4403CLT	1900AR	2082CL	6500ABA	100360	13147	13148	4230CP	K10	16SS	2040AR
ROCA																		
Victoria	■	■	■	■	■	■	■	■	■	■			■					
Lucerna	■	■	■	■	■	■	■	■	■	■			■					
Atlanta											■							
Giralda											■			■				
Meridian											■			■				
Dama												■		■				
JACOB DELAFON																		
Atila	■	■	■	■	■	■	■	■	■	■			■					
Altair											■			■				
Antares											■			■				
VILLEROY-BOCH																		
Targa	■	■	■	■	■	■	■	■	■	■			■					
Bernina	■	■	■	■	■	■	■	■	■	■			■					
Taiga	■	■	■	■	■	■	■	■	■	■			■					
Marika	■	■	■	■	■	■	■	■	■	■			■					
Grangrácia	■	■	■	■	■	■	■	■	■	■			■					
Basic	■	■	■	■	■	■	■	■	■	■			■					
IDEAL STANDARD																		
Ecco	■	■	■	■	■	■	■	■	■	■			■					
Thema											■							
Tesi												■						
Verdi												■						
SANITANA																		
Algarve	■	■	■	■	■	■	■	■	■	■			■					
Munich	■	■	■	■	■	■	■	■	■	■								
Suspenso	■	■	■	■	■	■	■	■	■	■			■					
Esedra											■			■				
BELLAVISTA																		
Nerja	■	■	■	■	■	■	■	■	■	■			■					
Amadeus											■			■				
Stylo											■			■				
GALA																		
Florida	■	■	■	■	■	■	■	■	■	■			■					
Elia	■	■	■	■	■	■	■	■	■	■			■					
SANGRÀ/PORSAN																		
Venecia	■	■	■	■	■	■	■	■	■	■			■					
Clásica	■	■	■	■	■	■	■	■	■	■								
Domo											■			■				
Bahía											■			■				
Alfa											■							
VALADARES																		
Europa	■	■	■	■	■	■	■	■	■	■			■					
Neoclásica	■	■	■	■	■	■	■	■	■	■			■					
Image											■			■				
Estoril											■			■				
AQUATIS																		
Edén											■							
ESFINGE																		
Concreta	■	■	■	■	■	■	■	■	■	■			■					



ADAPTED TOILET COVERS:
Universal adaptation to Roca Victoria and similar models

Ctra. Laureà Miró, 385-387
08980 | Sant Feliu de Llobregat,
Barcelona - España
T. +34 934 742 423
F. +34 934 743 548
nofer@nofer.com
www.nofer.com

PRODUCTOS RELACIONADOS



100360



13147.W



15029.S

Estas especificaciones pueden ser modificadas y/o rectificadas debido a exigencias de fabricación.