

Barra de apoyo en ángulo 60º para fijar en pared con 2 puntos de anclaje. Acero inoxidable. Acabado satinado

Descripción

- Barra de apoyo en ángulo de 60º para fijar en pared.
- Dos puntos de anclaje.
- Adecuada para apoyo en lavabos, wc-bidé, duchas y bañeras.
- Diseñada para aseos y baños adaptados para personas con movilidad reducida.
- Acero inoxidable bacteriostático acabado satinado.
- Disponible también en acabado blanco (NOFER 15069.W) y brillo (NOFER 15069.B).
- Posición reversible.

Características técnicas

Material: Acero inoxidable AISI 304
Acabado: Satinado
Dimensiones: A eje: brazo horizontal 400, brazo inclinado 400 (mm)
Diámetro barra: Ø32 mm
Ángulo: 60º
Separación de la pared: 38 mm
Diámetro florones: Ø80 mm

Mantenimiento

El acero inoxidable requiere mantenimiento ya que la suciedad con el tiempo puede llegar a dañar el cromo (Cr) que contiene el acero inoxidable. Recomendamos una limpieza mensual con un producto especializado para acero inoxidable.

Texto sugerido para prescripción

Barra de apoyo fija NOFER ángulo 60º, en acero inoxidable AISI 304 acabado satinado. Dimensiones (a eje): brazo horizontal 400 mm, brazo inclinado 400 mm. Barra de Ø32 mm. Posición; reversible.

Componentes

- Barra de apoyo de acero inoxidable.
- Tornillería de acero inoxidable incluida.
- Kit anticonductivo incluido.

Fijación

- Dos puntos de anclaje a pared de acero inoxidable.

Esquema dimensional

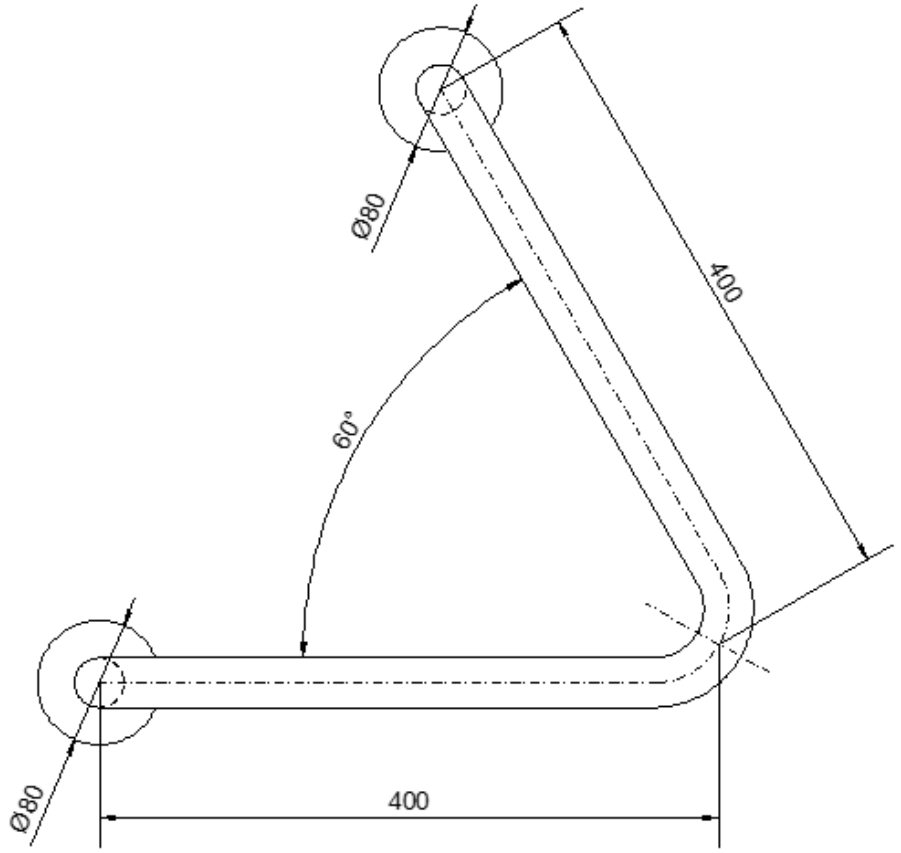

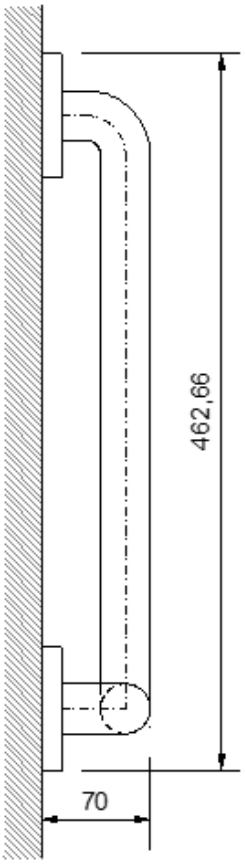

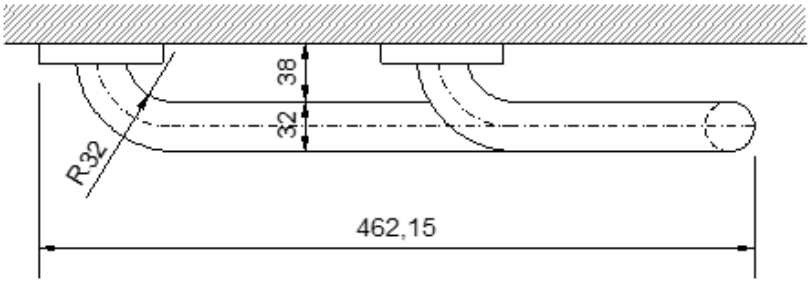

Ctra. Laureà Miró, 385-387
08980 | Sant Feliu de Llobregat,
Barcelona - España
T. +34 934 742 423
F. +34 934 743 548
nofer@nofer.com
www.nofer.com

PRODUCTOS RELACIONADOS



15052.B



15052.N



15052.S

Estas especificaciones pueden ser modificadas y/o rectificadas debido a exigencias de fabricación.