

# Asiento de ducha plegable acolchado para fijar en pared. Acero inoxidable. Acabado satinado

## Descripción

- Asiento plegable mural de acero inoxidable AISI 304 y asiento acolchado.
- Acero inoxidable acabado satinado.
- Diseñado para fijar en pared y plegarse cuando no está en uso. .
- Apto para colectividades y adecuado para entornos adaptados a personas con movilidad reducida.
- Durabilidad, resistencia al agua y fácil limpieza.

## Texto sugerido para prescripción

Asiento plegable mural NOFER de acero inoxidable AISI 304 y asiento acolchado. Dimensiones asiento: 462 ancho x 400 fondo (mm).

## Componentes

- Asiento de ducha acolchado.
- Soporte a pared de acero inoxidable.
- Tornillería incluida.
- Pletinas con tres puntos de anclaje a pared acero inox AISI 304.
- Pletinas guía para apertura y cierre del asiento, de acero inoxidable AISI 304 con muelle acero inoxidable AISI 304.

## Características técnicas

**Material:** Acero inoxidable AISI 304
**Acabado:** Satinado
**Dimensiones asiento:** 462 ancho x 400 fondo (mm)
**Profundidad asiento plegado:** 130 mm
**Perfiles tubulares:** Ø25 mm
**Perfiles cuadrados:** 30 x 30 mm
**Peso máximo soportado:** 110 kg aprox (realizando una instalación a pared adecuada)
**Altura recomendada instalación:** 500 mm

## Mantenimiento

El acero inoxidable requiere mantenimiento ya que la suciedad con el tiempo puede llegar a dañar el cromo (Cr) que contiene el acero inoxidable. Recomendamos una limpieza mensual con un producto especializado para acero inoxidable.

## Esquema dimensional

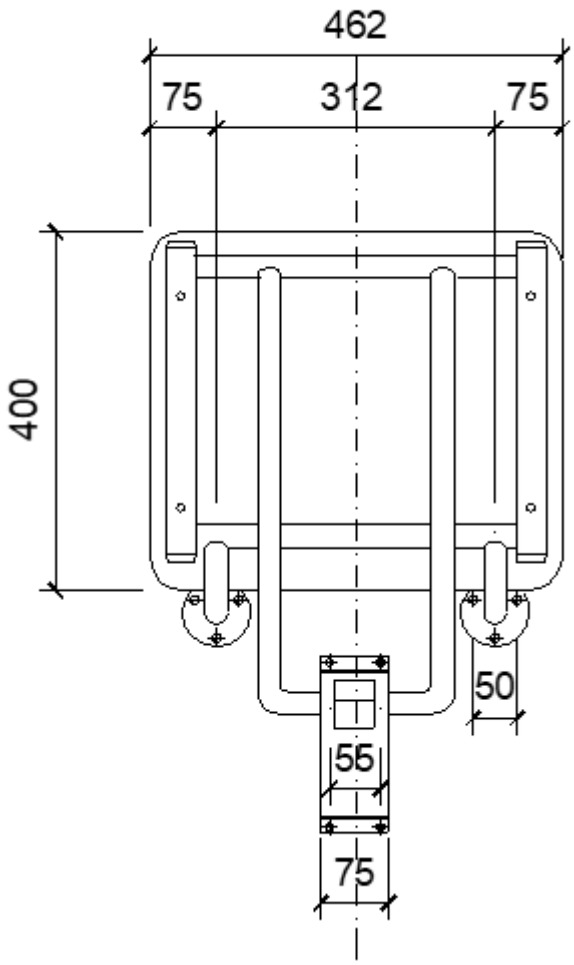


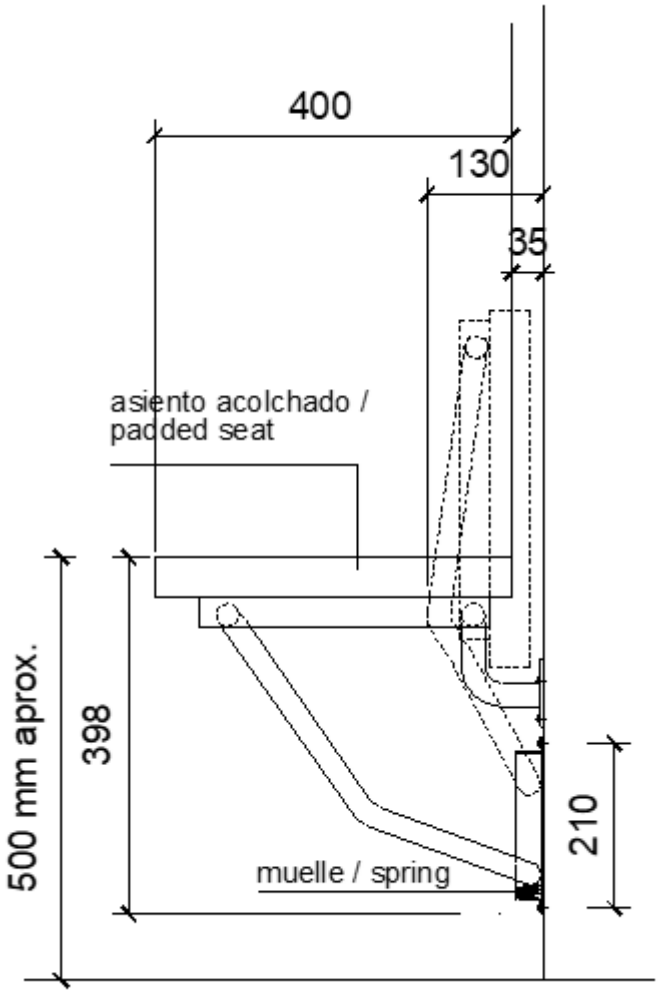


Ctra. Laureà Miró, 385-387
08980 | Sant Feliu de Llobregat,
Barcelona - España
T. +34 934 742 423
F. +34 934 743 548
nofer@nofer.com
www.nofer.com

PRODUCTOS RELACIONADOS


15035.2.W


15035.XL.W


15041.B

Estas especificaciones pueden ser modificadas y/o rectificadas debido a exigencias de fabricación.