

Mueble compacto empotrado en pared con dispensador de papel toalla. Acero inoxidable. Acabado satinado

Descripción

- Mueble compacto con dispensador de papel toalla.
- Diseñado para empotrar en pared.
- Acero inoxidable, acabado satinado.
- Apertura frontal para rellenado. Con cierre y llave de seguridad.
- Todas las aristas pulidas para mayor seguridad.
- Máxima robustez.
- Adaptado a las normas ADA (accesibilidad para discapacidades).
- Incluye tornillería.

Características técnicas

Material: Acero inoxidable AISI 304
Acabado: Satinado
Espesor: 0,8 mm
Espesor puerta: 1,2 mm
Dimensiones: 450 alto x 350 ancho x 115 fondo (mm)
Dimensiones hueco instalación: 407 alto x 320 ancho x 110 fondo (mm)
Apertura superior: 350 toallas aprox

Texto sugerido para prescripción

Mueble compacto NOFER con dispensador de papel toalla para instalación empotrada en pared. Fabricado de acero inoxidable AISI 304. Dimensiones máximas: 450 alto x 350 ancho x 115 fondo (mm).

Mantenimiento

El acero inoxidable requiere mantenimiento ya que la suciedad con el tiempo puede llegar a dañar el cromo (Cr) que contiene el acero inoxidable. Recomendamos una limpieza mensual con un producto especializado para acero inoxidable.

Esquema dimensional

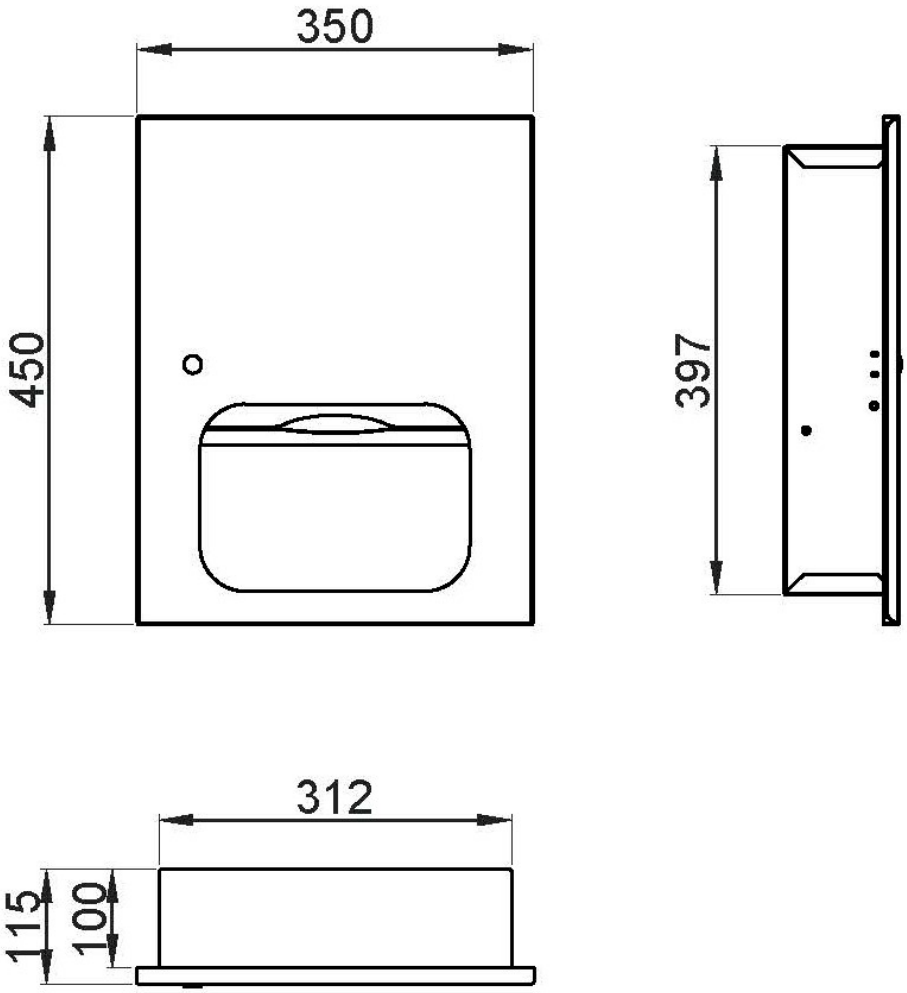

Ctra. Laureà Miró, 385-387
08980 | Sant Feliu de Llobregat,
Barcelona - España
T. +34 934 742 423
F. +34 934 743 548
nofer@nofer.com
www.nofer.com

PRODUCTOS RELACIONADOS



12001.S



12007.S



12009.S

Estas especificaciones pueden ser modificadas y/o rectificadas debido a exigencias de fabricación.