

Fregadero vertedero con bastidor y rejilla móvil. Acero inoxidable. Acabado satinado

Descripción

· Fregadero vertedero de acero inoxidable AISI 304.
· Adecuado para instalaciones de gran frecuencia de uso.
· Diseñado para el llenado y vaciado de todo tipo de recipientes.
· Durabilidad y resistencia a la corrosión.
· Acabado acero inoxidable satinado.

Texto sugerido para prescripción

Fregadero vertedero NOFER con bastidor de acero inoxidable AISI 304. Incluye rejilla móvil y válvula de desagüe. Dimensiones: 500 x 600 x 600 mm. Dimensiones cubeta: 500 x 400 x 250 mm.

Características técnicas

Material: Acero inoxidable AISI 304
Acabado: Satinado
Dimensiones: alto 500 x ancho 600 x fondo 600 (mm)
Dimensiones cubeta: alto 250 x ancho 500 x fondo 400 (mm)
Frontal: 65 mm
Peto posterior: 105 mm

Instalación/Montaje

Se suministra montado

Mantenimiento

Mantenimiento: el acero inoxidable requiere mantenimiento ya que la suciedad con el tiempo puede llegar a dañar el cromo (Cr) que contiene el acero inoxidable. Recomendamos una limpieza mensual con un producto especializado para acero inoxidable.

Esquema dimensional

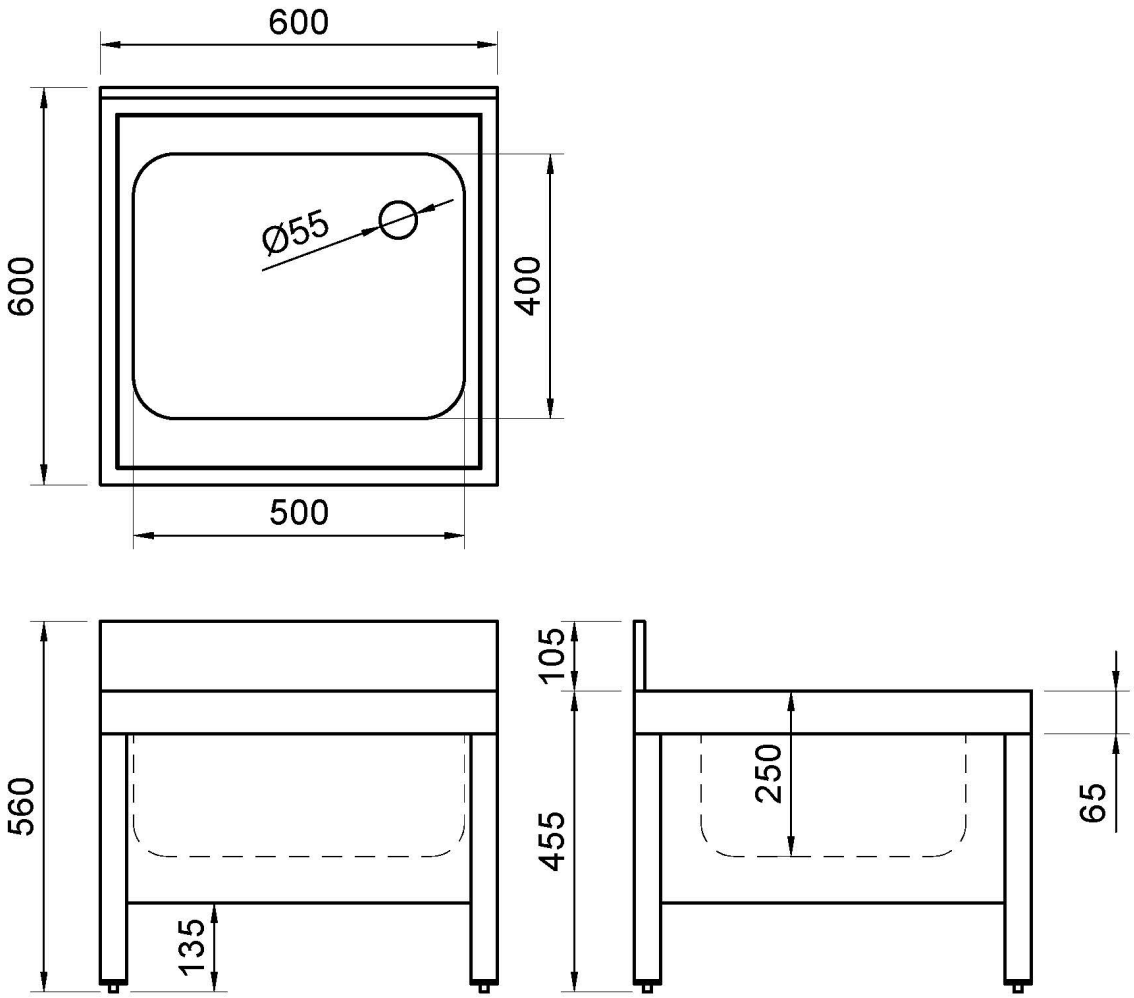

Ctra. Laureà Miró, 385-387
08980 | Sant Feliu de Llobregat,
Barcelona - España
T. +34 934 742 423
F. +34 934 743 548
nofer@nofer.com
www.nofer.com

PRODUCTOS RELACIONADOS



114S55L.120.E



114S55L.120.K



114S55L.140.E

Estas especificaciones pueden ser modificadas y/o rectificadas debido a exigencias de fabricación.