SECADORA DE MANOS. *FASTFLOW* | 01061



Descripción del producto:

- Secadora de manos higiénica sin contacto.
- Ahorro eléctrico, secado a gran velocidad.
- Temporizador Anti – Daños
- Fabricado con materiales Anti-Bacterianos
- Acabado plateado
- Esteriliza automáticamente con filtro
- Velocidad: 95m/s. secado en 7 s.
- Contiene Filtro HEPA
- Garantía de 2 años.

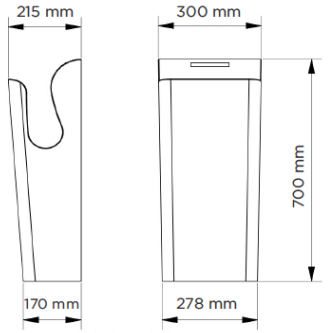

Especificaciones técnicas:

La secadora de manos por aire a presión está formada por un cuerpo compacto de policarbonato de ABS de 3 mm de espesor que se ajusta a la pared mediante un bastidor de acero al carbono acabado en plateado. El citado bastidor presenta una abertura de 22 mm para poder realizar la conexión eléctrica del aparato por la parte trasera del mismo. El bastidor se une a la pared con 6 agujeros, diámetro de la broca de 8mm. La secadora se activa por un sensor infrarrojo electrónico y automáticamente se apaga después que las manos se hayan retirado del campo del sensor o transcurridos 25 s. La salida de aire se realiza mediante una matriz de agujeros lineal que permite un reparto óptimo del aire y un secado por arrastre del agua, la temperatura del aire se controla electrónicamente. Para facilitar el acceso a la secadora, la abertura superior permanece siempre iluminada. El motor es de tipo universal sin escobillas, 750W-230V, 20.000r.p.m. La velocidad de salida del aire es de 95 m/s lo que permite el secado de las manos en 7 s. aproximadamente. La secadora tiene una potencia total de 2.050W a 240V. El nivel sonoro a 2 metros es de 70 dB.
El modelo de secadora es FASTFLOW® 01061.

Características técnicas:

Especificaciones eléctricas:

- Voltaje/Frecuencia: 130-240 V 50/60 Hz
- Intensidad máxima: 7 A
- Potencia total: 2.,050 W
- Potencia de la resistencia: 1100 W
- Potencia motor: 700 W
- Tipo de motor: Universal sin escobillas
- Velocidad de rotor: 20.000 r.p.m.
- Aislamiento eléctrico: Clase I
- Índice de protección: IPX4
- Seguridad de desconexión por tiempo: 25s
- Distancia al sensor fijada por la abertura de la boca
- Control electrónico automático de la temperatura del aire

Especificaciones mecánicas:

- Caudal del aire: 180 m3/h
- Velocidad del aire: 342 km/h
- Nivel sonoro a 2m: 70 dB
- Temperatura salida del aire a una Tª ambiente de 21° C: 20-40° C
- Tiempo de secado: 7s
- Cuerpo exterior en ABS blanco de 3 mm de espesor.
- Bastidor de sujeción a la pared de acero al carbono.
- Acabado bastidor: plateado.
- Bastidor con múltiples agujeros para facilitar la ubicación de los 6 tornillos de anclaje.
- Abertura de 62x127 mm en el bastidor para ocultar la conexión eléctrica.

Especificaciones del embalaje:

- Dimensiones del embalaje: 750 x 360 x 280 mm
- Peso con embalaje: 11,5 Kg
- Tornillería y tacos incluidos

CLINIMAX EQUIPAMIENTOS, S.L., se reserva el derecho de modificar y/o rectificar los productos y especificaciones de los mismos sin previo aviso.

SECADORA DE MANOS. *FASTFLOW* | 01061

Certificados:

Plantilla de montaje:

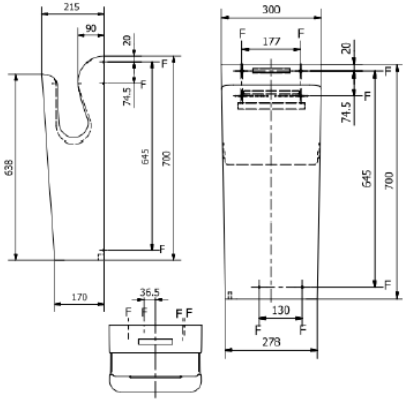

Instalación:

En las zonas de aseo con una frecuencia de uso alta, la recomendación es instalar un secamanos por lavabo. En las zonas de aseo con una frecuencia de uso menor, larecomendación es instalar un secamanos por cada dos lavabos o dos secamanos por cada tres lavabos.
La colocación del secamanos se realizará como se indica en fig-0.

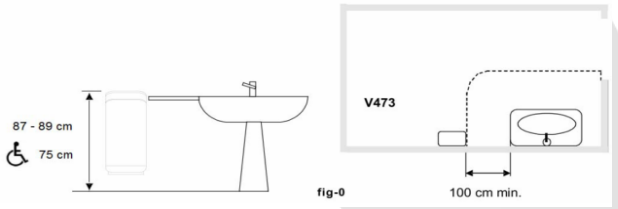

fig-0

Funcionamiento:

Colocar las manos en la abertura del aparato y realizar un movimiento vertical lento de abajo hacia arriba para permitir una correcta eliminación del agua sobrante. La secadora se activa automáticamente, permaneciendo en funcionamiento mientras las manos se encuentren dentro del campo del sensor o transcurridos 35s. El aparato se apaga después de unos segundos de retirarlas.

Limpieza:

Se recomienda un paño de algodón ligeramente humedecido en una solución jabonosa. A continuación, secar.

CLINIMAX EQUIPAMIENTOS, S.L., se reserva el derecho de modificar y/o rectificar los productos y especificaciones de los mismos sin previo aviso.