

Columna ducha con rociador y un grifo de rosca

Descripción

- Columna de ducha con un rociador y un grifo de rosca.
- Modelo para montaje en suelo.
- Apertura con grifo de rosca.
- Construcción robusta en acero inoxidable acabado pulido.
- Se suministra con elementos de sujeción.

Texto sugerido para prescripción

Columna de ducha NOFER 13418.B con un rociador y un grifo de rosca. Cuerpo fabricado en acero inoxidable AISI 304 acabado pulido y rociador en ABS. Incluye anclajes y elementos de sujeción. Dimensiones: 2230 mm alto x 335 mm ancho.

Características técnicas

Material: Acero inoxidable AISI 304
Acabado: Pulido
Material rociador: ABS
Dimensiones: 2230 alto x 335 ancho (mm)
Diámetro tubos: Ø43 y Ø28 mm
Conexión de agua: 1/2" BSP hembra
Altura del rociador al suelo: 2 metros

Esquema dimensional

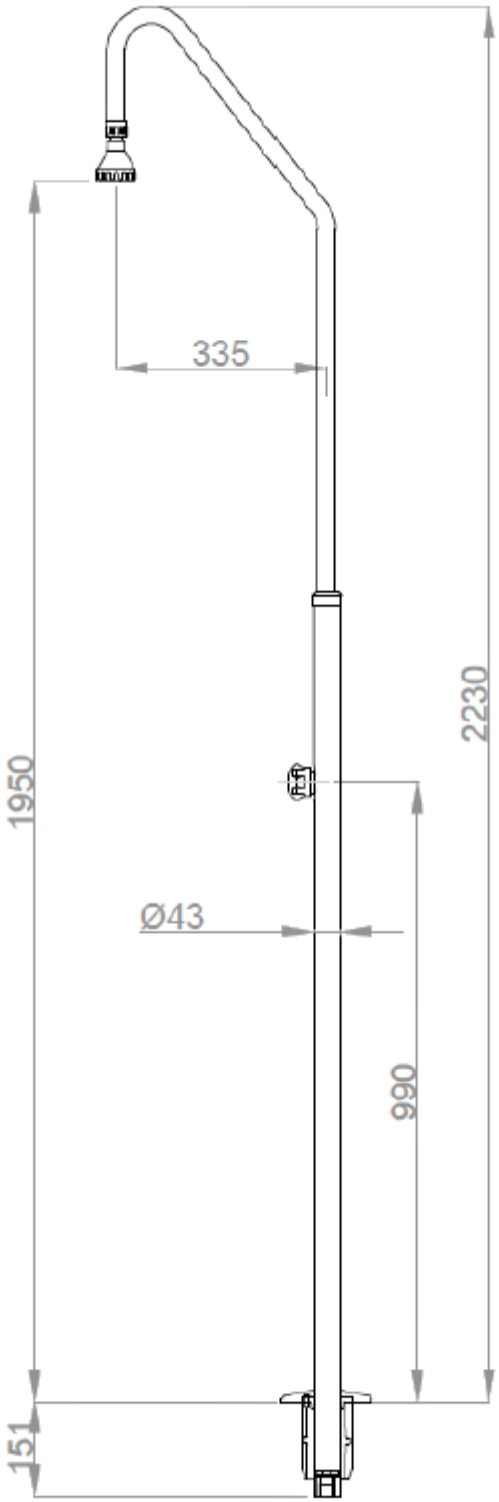

Ctra. Laureà Miró, 385-387
08980 | Sant Feliu de Llobregat,
Barcelona - España
T. +34 934 742 423



F. +34 934 743 548
nofer@nofer.com
www.nofer.com

PRODU
RELACIO

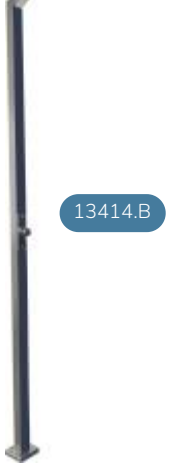

13414.B

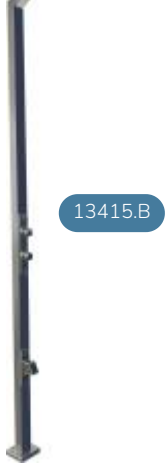

13415.B



13416.B

Estas especificaciones pueden ser modificadas y/o rectificadas debido a exigencias de fabricación.