

Fregadero industrial 2 cubetas y escurridor a la izquierda, espacio lavavajillas y bastidor 700. Acero inoxidable. Acabado satinado

Descripción

- Fregadero industrial de acero inoxidable AISI 304.
- Dos senos y un escurridor en lado izquierdo.
- Bastidor especial para instalación de lavavajillas.
- Durabilidad y resistencia a la corrosión.
- Adecuado para instalaciones profesionales y de gran frecuencia de uso.
- Acabado acero inoxidable satinado.
- Patas extensibles para elevar la altura desde 850mm hasta 920mm.

Texto sugerido para prescripción

Fregadero industrial NOFER, con bastidor en acero inoxidable AISI 304 especial para lavavajillas, con dos cubetas embutidas y escurridor en lado izquierdo. Incluye válvula de desagüe y tubo rebosadero. Dimensiones: 850 alto x 1800 largo x 700 fondo (mm).

Componentes

- Dos cubetas embutidas con protección antisonora.
- Incluye válvula de desagüe y tubo rebosadero.
- Frontal en punto redondo.
- Peto posterior.
- Bastidor con 4 patas de tubo 40 x 40 mm con taco regulable de rosca.
-Patas traseras avanzadas que permiten situarlos en suelos con radio sanitario.

Características técnicas

Material: Acero inoxidable AISI 304
Acabado: Satinado
Dimensiones: 850 alto x 1800 ancho x 700 fondo (mm)
Dimensiones cubeta: 500 ancho x 500 largo x 300 fondo (mm)
Frontal: 65 mm
Peto posterior: 105 mm
Orificio de drenaje: Ø55 mm

Montaje

Montaje mediante tornillería allen (llave incluida).

Mantenimiento

Mantenimiento: el acero inoxidable requiere mantenimiento ya que la suciedad con el tiempo puede llegar a dañar el cromo (Cr) que contiene el acero inoxidable. Recomendamos una limpieza mensual con un producto especializado para acero inoxidable.

Esquema dimensional

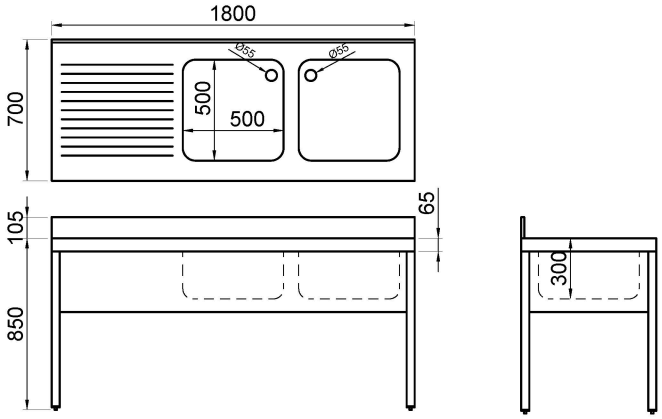

Ctra. Laureà Miró, 385-387
08980 | Sant Feliu de Llobregat,
Barcelona - España
T. +34 934 742 423
F. +34 934 743 548
nofer@nofer.com
www.nofer.com

PRODUCTOS RELACIONADOS



114S55L.120.E



114S55L.120.K



114S55L.140.E

Estas especificaciones pueden ser modificadas y/o rectificadas debido a exigencias de fabricación.