

Dispensador de papel toalla adosado salida automática corte manual. ABS negro

Descripción

- Dispensador de papel toalla para adosar a pared.
- Carga frontal.
- Fabricados de plástico ABS negro. También disponible en blanco (04004.2.W).
- Frontal transparente que permite ver el contenido
- Salida automática con corte manual.
- Con cierre de seguridad.

Texto sugerido para prescripción

Dispensador de papel toalla NOFER, de ABS negro, de apertura frontal para adosar a pared. Con carcasa frontal blanca transparente que permite ver contenido. Dimensiones: 335 alto x 289 ancho x 218 fondo (mm).

Características técnicas

Material: Plástico ABS
Acabado: Negro
Dimensiones: 335 alto x 289 ancho x 218 fondo (mm).
Consumible: rollo máximo Ø200 x 220 mm.

Funcionamiento

Funcionamiento con baterías o con transformador NOFER 90225 (no incluido en el dispensador).

Esquema dimensional

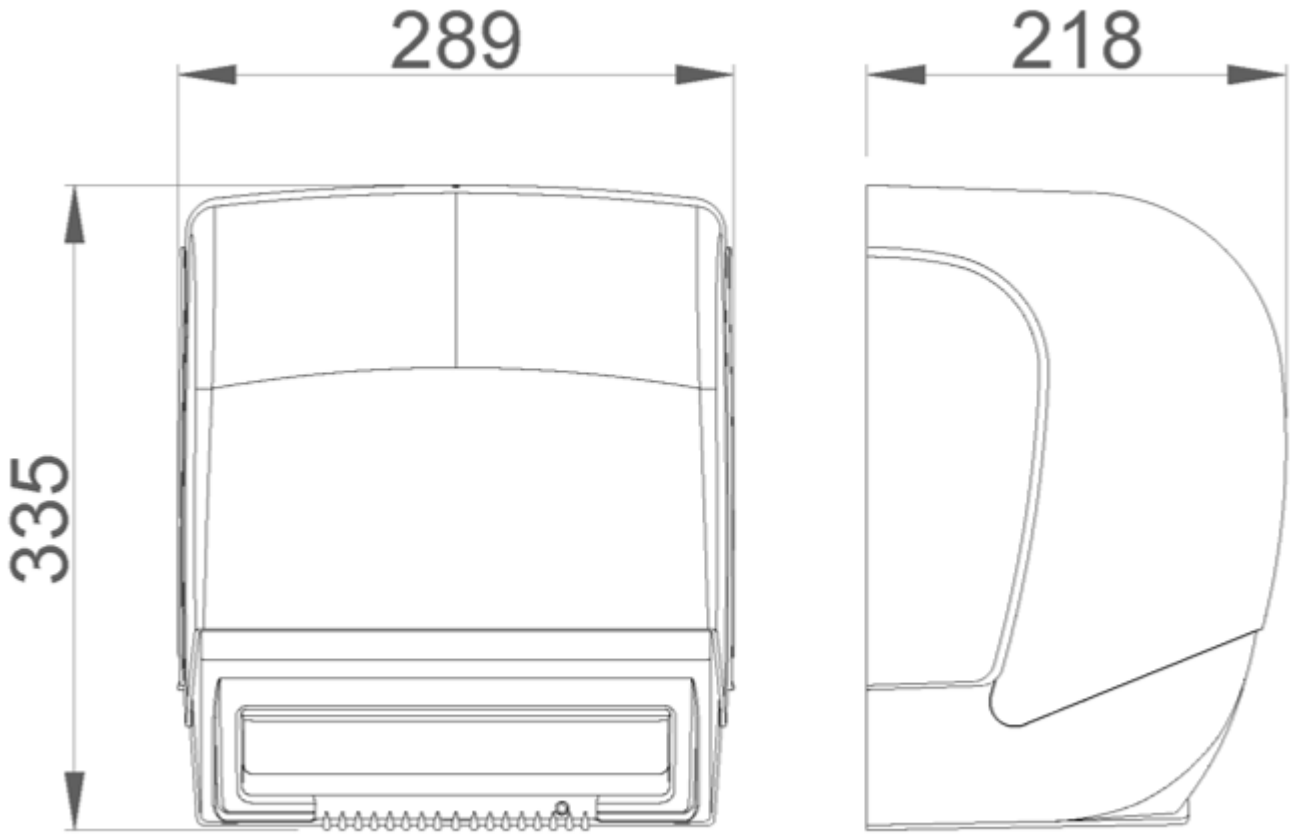

Ctra. Laureà Miró, 385-387
08980 | Sant Feliu de Llobregat,
Barcelona - España
T. +34 934 742 423
F. +34 934 743 548
nofer@nofer.com
www.nofer.com

PRODUCTOS RELACIONADOS



04001.N



04001.W



04003.W

Estas especificaciones pueden ser modificadas y/o rectificadas debido a exigencias de fabricación.