

Barra de apoyo en ángulo 90º para fijar en pared con 3 puntos de anclaje. Posición izquierda. Acero inoxidable. Acabado satinado

Descripción

- Barra de apoyo en ángulo de 90º para fijar en pared.
- Tres puntos de anclaje.
- Adecuada para apoyo en lavabos, wc-bidé, duchas y bañeras.
- Diseñada para aseos y baños adaptados para personas con movilidad reducida.
- Acero inoxidable bacteriostático acabado satinado.
- Disponible también en acabado brillo (NOFER 15158.B) y blanco (NOFER 15158.W).
- Posición: izquierda.

Características técnicas

Material: Acero inoxidable AISI 304
Acabado: Satinado
Dimensiones: brazo largo 700 mm, brazo corto 400 mm
Diámetro barra: Ø32 mm

Mantenimiento

El acero inoxidable requiere mantenimiento ya que la suciedad con el tiempo puede llegar a dañar el cromo (Cr) que contiene el acero inoxidable. Recomendamos una limpieza mensual con un producto especializado para acero inoxidable.

Texto sugerido para prescripción

Barra de apoyo ángulo 90° NOFER de acero inoxidable AISI 304, acabado satinado. Dimensiones: brazo largo 700 mm, brazo corto 400 mm. Barra de Ø32 mm. Posición: izquierda.

Componentes

- Barra de apoyo de acero inoxidable.
- Tornillería de acero inoxidable incluida.
- Kit anticonductivo incluido.

Fijación

- Tres puntos de anclaje a pared de acero inoxidable.

Esquema dimensional

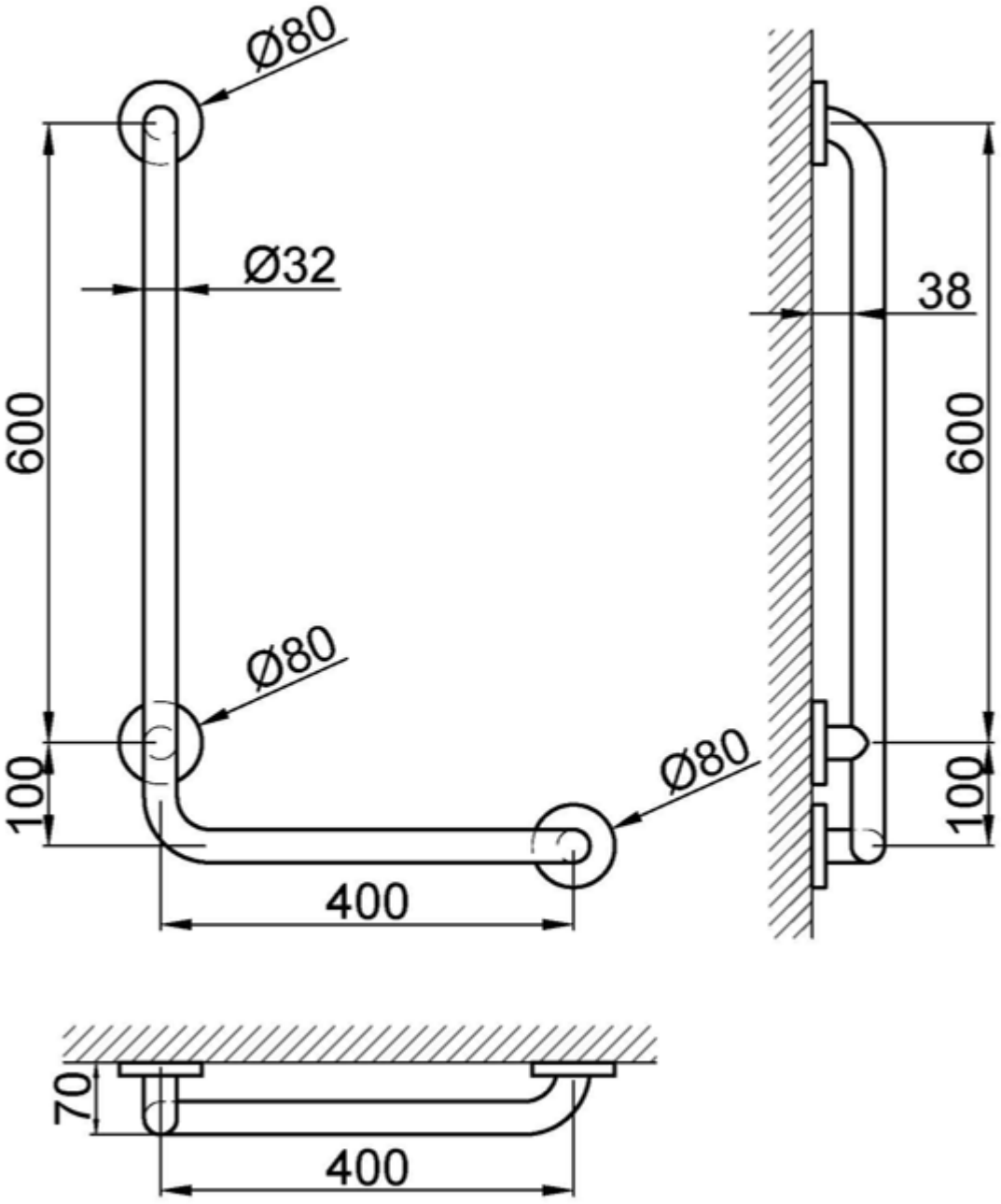

Ctra. Laureà Miró, 385-387
08980 | Sant Feliu de Llobregat,
Barcelona - España
T. +34 934 742 423
F. +34 934 743 548
nofer@nofer.com
www.nofer.com

PRODUCTOS RELACIONADOS


15058.W


15059.B


15059.W

Estas especificaciones pueden ser modificadas y/o rectificadas debido a exigencias de fabricación.