

Conexión desagüe para inodoro salida vertical. ABS con goma de ajuste

Descripción

- Conexión desagüe a suelo.
- Indicada para conectar a red de desagüe en suelo inodoros de salida horizontal.

Texto sugerido para prescripción

Conexión desagüe a suelo NOFER, fabricado en ABS y goma de ajuste.
Dimensiones máximas: 290 alto x 140 ancho x 140 fondo (mm).

Características técnicas

Material: ABS y goma de ajuste.
Dimensiones máximas: 290 alto x 140 ancho x 140 fondo (mm).
Espesor tubo: 2,6 mm.
Diámetro a suelo: 100 mm.

Imágenes

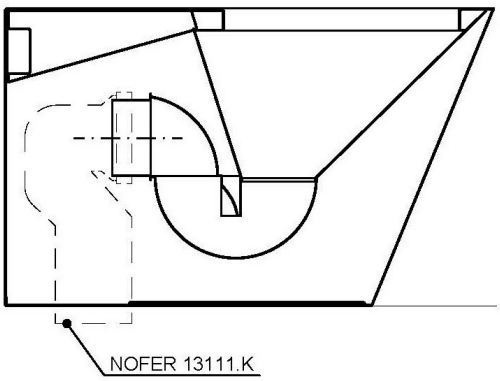

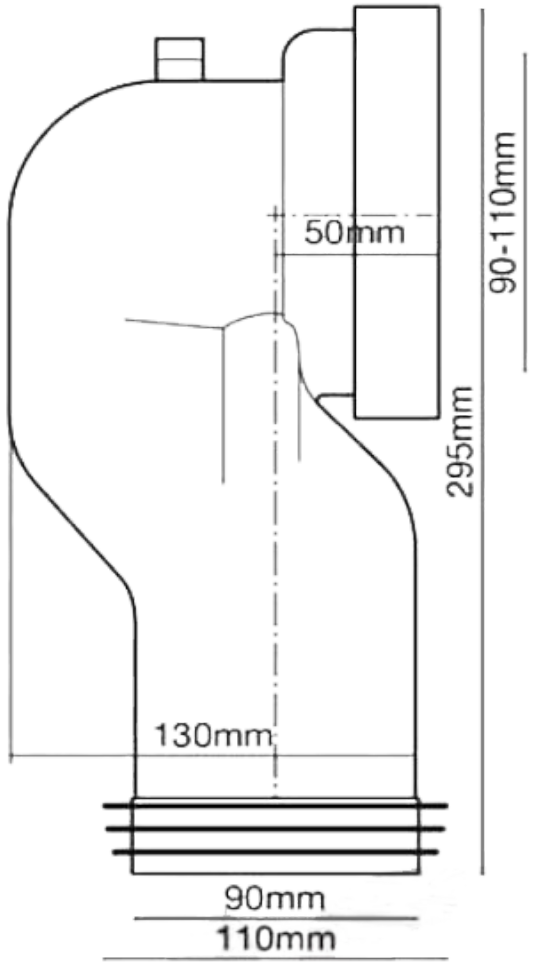

Ctra. Laureà Miró, 385-387
08980 | Sant Feliu de Llobregat,
Barcelona - España
T. +34 934 742 423
F. +34 934 743 548
nofer@nofer.com
www.nofer.com

PRODUCTOS RELACIONADOS


13012.B


13012.M.B


13012.M.S

Estas especificaciones pueden ser modificadas y/o rectificadas debido a exigencias de fabricación.