

Conjunto válvula de desagüe y sifón de latón cromado

Descripción

- Conjunto válvula de desagüe y sifón cromado.
- Sifón botella extensible para lavabo.
- Cabezal telescópico.
- Incluye juntas y tornillería.

Texto sugerido para prescripción

Conjunto válvula de desagüe y sifón cromado NOFER, fabricado de latón cromado. Desagüe de acero inoxidable. Incluye juntas y tornillería. Dimensiones: 210 alto x 60 ancho x 260 fondo (mm). Desagüe Ø63 mm.

Características técnicas

Material desagüe: Acero inoxidable
Material: Latón cromado
Dimensiones: 210 alto x 60 ancho x 260 fondo (mm)
Diámetro desagüe: Ø63 mm

Esquema dimensional

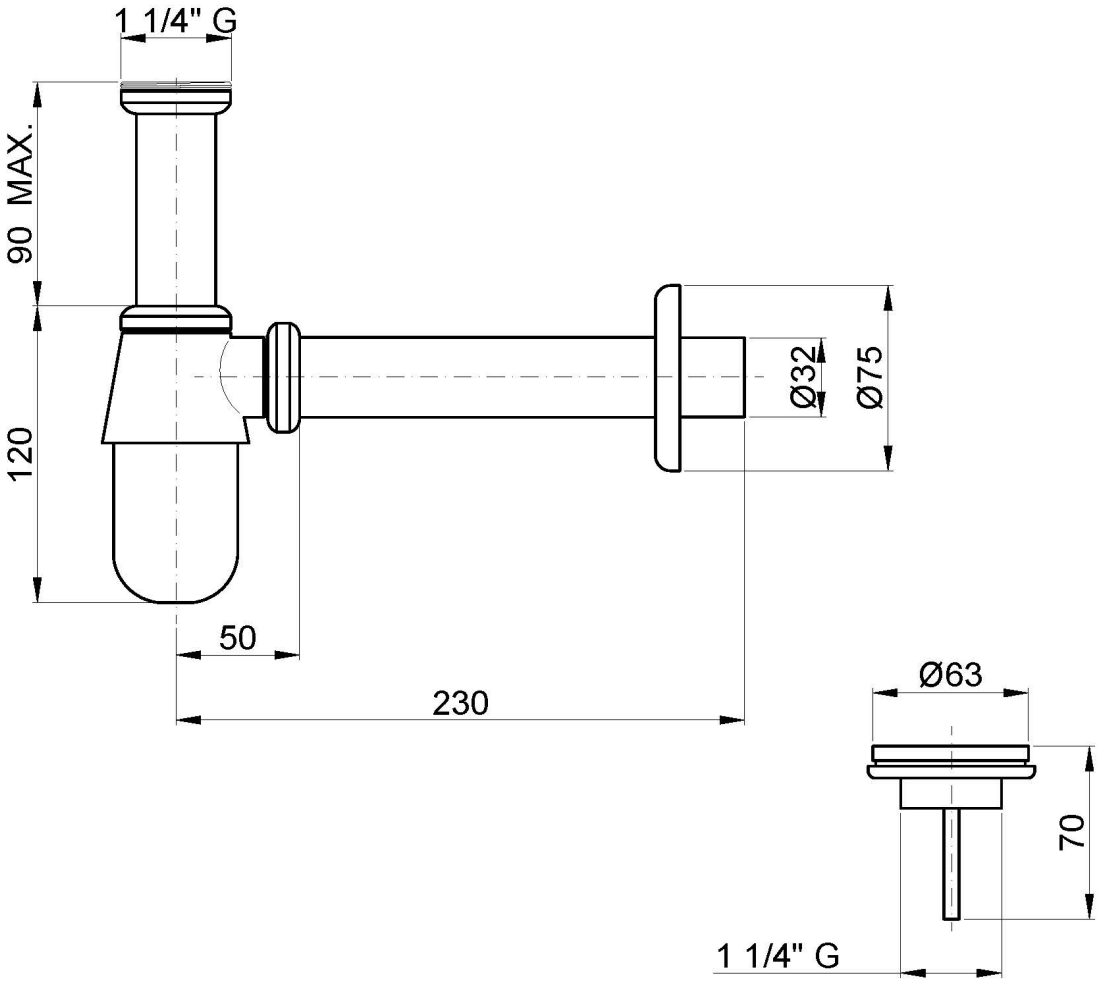

Ctra. Laureà Miró, 385-387
08980 | Sant Feliu de Llobregat,
Barcelona - España
T. +34 934 742 423
F. +34 934 743 548
nofer@nofer.com
www.nofer.com

PRODUCTOS RELACIONADOS



13050.C



13050.P



13106.W

Estas especificaciones pueden ser modificadas y/o rectificadas debido a exigencias de fabricación.