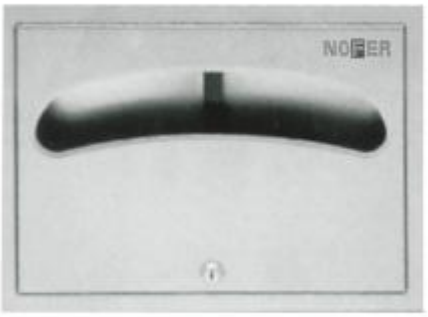

Mueble compacto empotrado en pared con dispensador de aros higiénicos. Acero inoxidable. Acabado satinado

Construcción

Totalmente soldada sin aristas peligrosas.

Descripción

- Dispensador de aros higiénicos de acero inoxidable.
- Adecuado para empotrar en pared.
- Cerradura de seguridad. Llave incluida.
- Acero inoxidable, acabado satinado.
- Construcción totalmente soldada sin aristas peligrosas.

Características técnicas

Material: Acero inoxidable AISI 304
Acabado: Satinado
Dimensiones: 324 alto x 438 ancho x 68 fondo (mm)
Dimensiones hueco instalación: 275 alto x 390 ancho x 58,5 fondo (mm)
Capacidad dispensador: 500 unidades

Texto sugerido para prescripción

Dispensador de aros higiénicos NOFER, para empotrar en pared, de acero inoxidable AISI 304. Capacidad: 500 unidades.
Dimensiones: 324 alto x 438 ancho x 68 fondo (mm).

Mantenimiento

El acero inoxidable requiere mantenimiento ya que la suciedad con el tiempo puede llegar a dañar el cromo (Cr) que contiene el acero inoxidable. Recomendamos una limpieza mensual con un producto especializado para acero inoxidable.

Esquema dimensional

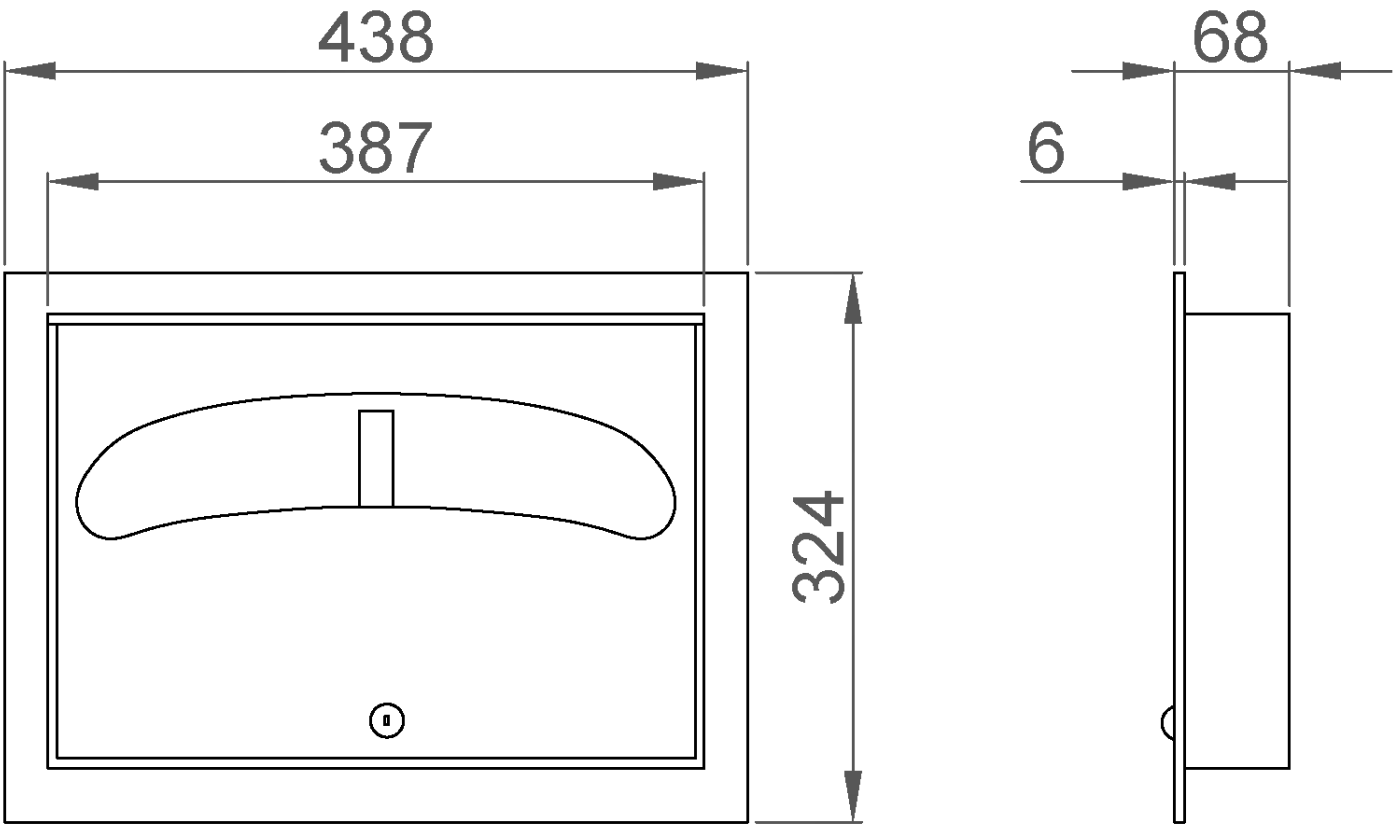

Ctra. Laureà Miró, 385-387
08980 | Sant Feliu de Llobregat,
Barcelona - España
T. +34 934 742 423
F. +34 934 743 548
nofer@nofer.com
www.nofer.com

PRODUCTOS RELACIONADOS


12001.S


12007.S


12008.P.S

Estas especificaciones pueden ser modificadas y/o rectificadas debido a exigencias de fabricación.