Barras de ayuda. ACERO. 02076.





Descripción del producto

Barra recta 2 puntos de apoyo con florón

Longitud entre centros de apoyo: 00 ! !

"eparación de pared: #0 ! !

$u%o de acero ino&ida%le A'"' (0) de (2 ! ! de di* ! etro y +,# ! ! de espesor.

Apoyo de acero ino&ida%le A'"' (0) de (! ! con florón.

Aca%ado ino& %rillante.

Anti-.and*lica. / *&i ! a ro%uste0.

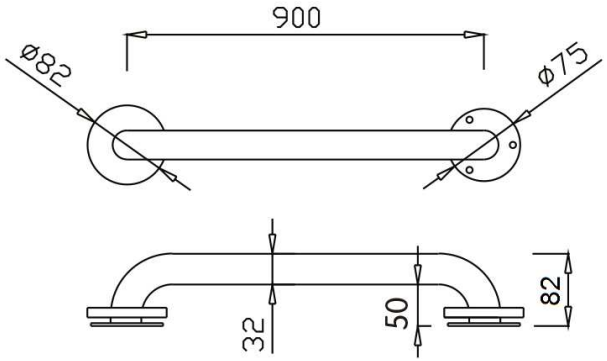

Especificaciones técnicas:

Barra recta de dos puntos de apoyo y 00 ! ! de separación entre el centro de los ! is ! os 1ue puede ser instalada en posición 2ori0ontal o .ertical. La %arra est* for ! ada por un tu%o de acero ino&ida%le A'"' (0) de di* ! etro de (2 ! ! y +,# de espesor do%lado en sus dos e&tre ! os 03. Los dos apoyos est*n fa%ricados en c2apa de acero ino&ida%le A'"' (0) de (! ! de espesor y 7# ! ! de di* ! etro y se unen ! ediante soldadura $'4 a los e&tre ! os del tu%o. En los citados apoyos se encuentran (agu5eros 1ue per ! iten la su5eción de la %arra a la pared y los dos florones cu%re tornille5a reali0ados en acero ino&ida%le A'"' (0) de 0,# ! ! de espesor. El con5unto soldado tiene un aca%ado %rillante. La separación de la %arra a la pared es de #0 ! ! . La %arra .a anclada a una pared de f*%rica de ladrillos ! ediante los 6 tacos de nylon de 7&#0 y los tornillos de acero ino&ida%le A'"' (0) de #&60 soporta una fuer0a est*tica y din* ! ica ! *&i ! a de +208g. Las di ! ensiones totales del producto son 72& 72&7# ! ! . El ! odelo de %arra de ayuda es 02076.

Características técnicas:

Especificaciones del producto

$u%o de acero ino&ida%le A'"' (0) de 9(2 ! ! y espesor de +,# ! !

Apoyos de acero ino&ida%le A'"' (0) de 97# ! ! y (! ! de espesor con florón

$res agu5eros por apoyo de 96,# ! !

"oldadura $'4 co ! pleta sin aportación entre apoyo y tu%o

Aca%ado ino& %rillante.

"eparación de la pared: #0 ! !

:uer0a est*tica y din* ! ica ! *&i ! a 1ue soporta: +208g. *(1)*

(1) El peso soportado depende del tipo de pared. En este caso, el dato es para fábrica de ladrillo macizo con los tornillos y tacos suministrados montados en forma correcta. Para otros tipos de pared consultar con el fabricante.

Especificaciones del embalaje

;eso del e ! %ala5e indi.idual: +,)8g.

<i ! ensiones del e ! %ala5e indi.idual: 0& 0&+000 ! !

;eso neto del producto: +,+8g.

<i ! ensiones del producto: 72& 72&7# ! !

CLINIMAX EQUIPAMIENTOS, S.L., se reserva el derecho de modificar y/o rectificar los productos y especificaciones de los mismos sin previo aviso

Dimensiones: ±3%

=ER"'>? +.+ ++@+)

Barras de ayuda. ACERO. 02076.



Certificados:

CE

Recomendaciones de instalación:

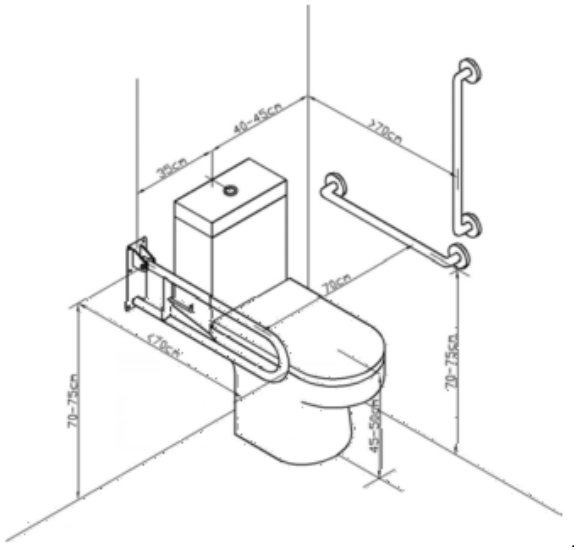

Limpieza: "e reco ! ienda un paAo de algodón ligera ! ente 2u ! edecido en una solución ⅝a%onosa. A continuación, secar.

CLINIMAX EQUIPAMIENTOS, S.L., se reserva el derecho de modificar y/o rectificar los productos y especificaciones de los mismos sin previo aviso
Dimensiones: ±3%
=ER"'>? +.0 ++@+)