

8111622

COPT'AIR calefacción blanco





Secador de manos COPT'AIR calentado blanco de aire forzado con efecto ciclónico. Antivandalismo con una carcasa de aluminio. 3 años de garantia

VENTAJAS DEL PRODUCTO

- 100% Nuevas sensaciones de secados con efecto ciclónico
- Un 65% más económico que los modelos de la competencia
- 100% Antivandálico: carcasa de aluminio o de acero inoxidable

REPARABLE 10 AÑOS

HECHO EN FRANCIA

8111622

COPT'AIR calefacción blanco

CARACTERÍSTICAS

Material	Aluminio
Color	Negro
Resistancia calefactora	sí
Tiempo de secado (s)	10-15s
Nivel de ruido (dB) (medido a 1 m por delante de la unidad)	80
Velocidad de salida de aire (m / s)	90
Caudal de aire (m³/h)	140
Temperatura de salida del aire (° C)	50
Seguridad en caso de mal funcionamiento	sí
Filtro	No
A prueba de vandalismo	sí
Iluminación de la zona de secado	sí

ELÉCTRICO

Potencia en funcionamiento (W)	1500
voltaje	220-240V
Frecuencia (Hz)	50
Potencia en espera (W)	2.2000
Tipo de detección	Infrarrojo
Velocidad de rotación del motor (rpm)	24000
Tipo de motor	Brushed AC
Vida útil del motor (número de operaciones)	350000

DIMENSIONES

Altura (mm)	285
Ancho (mm)	232
Profundidad del producto (mm)	196
Peso (kg)	6.9400

DIMENSIONES DE CAJA

Altura (mm)	205
Ancho (mm)	240
Profundidad (mm)	295
Peso (kg)	8.0100

DIBUJO TÉCNICO

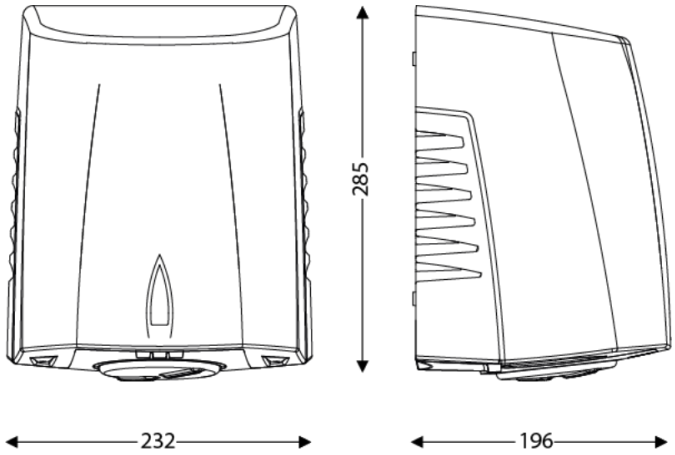

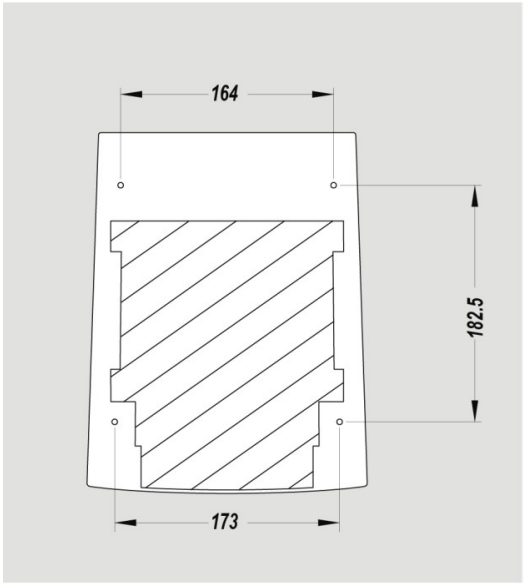

ALTURAS DE INSTALACIÓN RECOMENDADAS

- Altura de la instalación de los hombres (cm) : 130
- Altura de la instalación de mujer (cm) : 125
- Altura de instalación infantil (cm) : 120
- Altura de instalación para Discapacitado (cm) : 100