Inodoro suelo Ibiza

Ref. 4502
510x355x400 mm



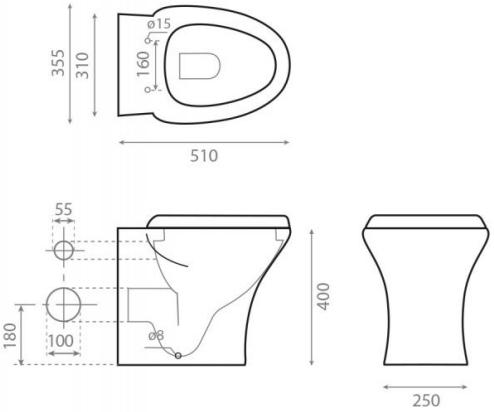

Características

Taza de salida horizontal con juego de fijación.
Antibacteriano.
No incluye tanque.
Asiento y tapa de bisagras extraíbles.
Tapa soft close.
Peso neto: 22kg. Peso con caja. 23kg.
Unidades por palet: 16.



Bath Collection S.L
Bajada del Caleruco, 21A 39012 Santander - SPAIN
T. +34 942 321 222 - F. +34 942 324 898 - info@thebathcollection.com