

Dispensador de papel higiénico adosado de doble paquete de toallitas bulkpack de acero inoxidable. Acabado satinado

Descripción

- Dispensador de papel higiénico para adosar a pared de acero inoxidable.
- Carga frontal.
- Adecuado para 2 paquetes de toallitas.
- Durabilidad y resistencia a la corrosión.
- Acero inoxidable acabado satinado.
- Disponible también en acabado brillo (NOFER 05107.B)
- Visor de contenido en el frontal abatible.
- Llave de seguridad.

Texto sugerido para prescripción

Dispensador de papel higiénico NOFER, de acero inoxidable para adosar a pared. Adecuado para dos paquetes de toallitas bulkpack, con visor de contenido y llave de seguridad.
Dimensiones: 260 alto x 123 ancho x 107 fondo (mm).

Componentes

- Cuerpo de acero inoxidable.
- Visor de contenido en el frontal abatible.
- Llave de seguridad.

Características técnicas

Material: Acero inoxidable
Acabado: Satinado
Dimensiones: 260 alto x 123 ancho x 107 fondo (mm)
Consumible: Papel en toallitas tipo bulkpack NOFER 6008

Mantenimiento

El acero inoxidable requiere mantenimiento ya que la suciedad con el tiempo puede llegar a dañar el cromo (Cr) que contiene el acero inoxidable. Recomendamos una limpieza mensual con un producto especializado para acero inoxidable.

Esquema dimensional

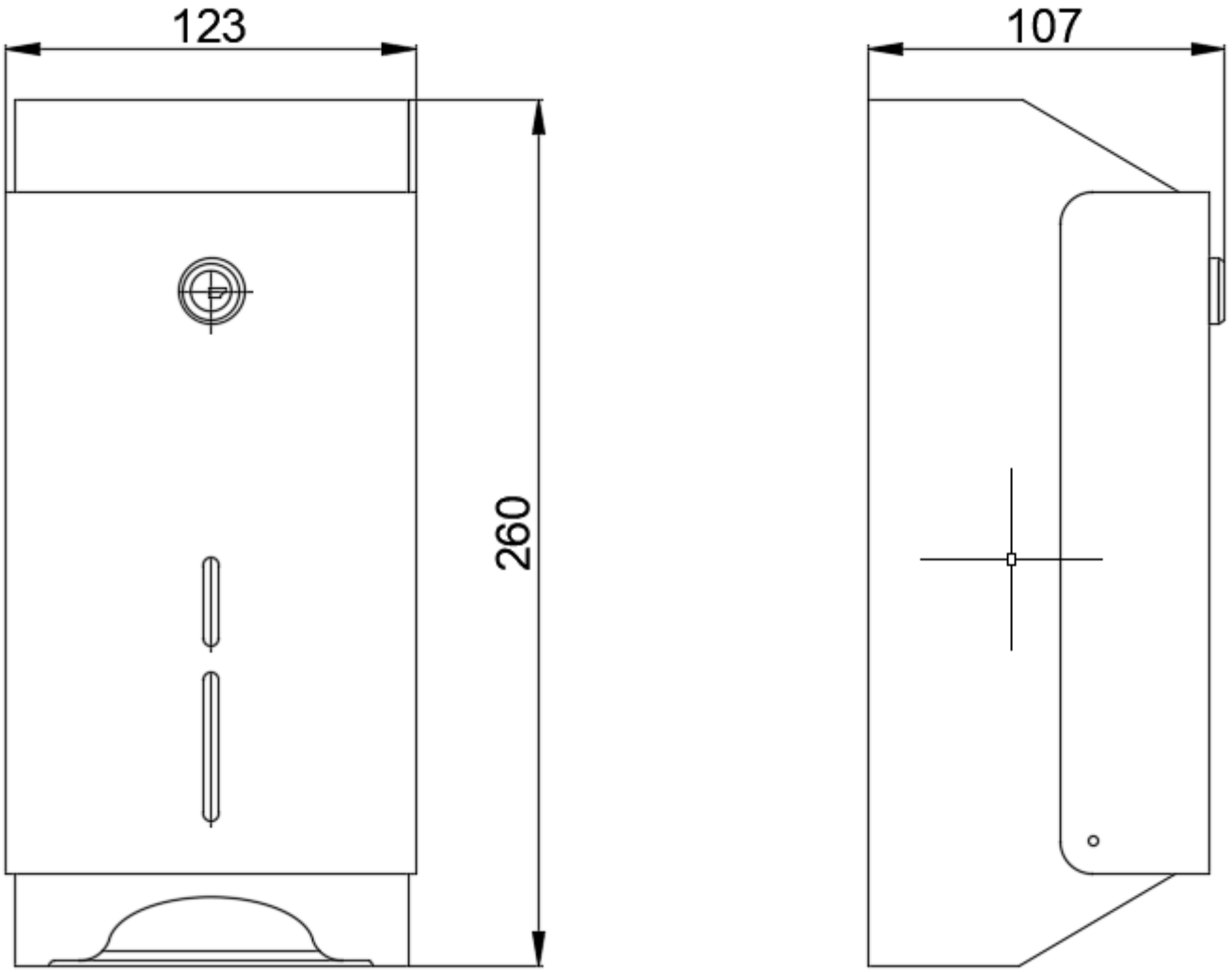

Ctra. Laureà Miró, 385-387
08980 | Sant Feliu de Llobregat,
Barcelona - España
T. +34 934 742 423
F. +34 934 743 548
nofer@nofer.com
www.nofer.com

PRODUCTOS RELACIONADOS


05108.S


05118.N


05118.W

Estas especificaciones pueden ser modificadas y/o rectificadas debido a exigencias de fabricación.