

Inodoro con tapa antivandálico fijo monobloque a suelo con salida horizontal/vertica. Acero inoxidable. Acabado satinado. Tapa: PVC blanco

Descripción

- Inodoro tipo monobloque de acero inoxidable AISI 304.
- Instalado a suelo con desagüe horizontal con posiblilidad de intalación vertical mediante curva técnica no incluida.
- Antivandálico, construcción totalmente soldada y pulida sin cantos vivos.
- Adecuado para lavabos con alta frecuencia de uso.
- Facilidad de limpieza, durabilidad y resistencia a la oxidación.
- Acero inoxidable acabado satinado.
- Disponible también en acabado brillo (NOFER 13016.B).
- Cisterna de doble descarga.
- Incluye tapa de PVC color blanco.

Texto sugerido para prescripción

Inodoro a suelo tipo monobloque NOFER, de acero inoxidable AISI 304 acabado satinado. Desagüe horizontal posibilidad vertical. Cisterna doble descarga. Acabados antivandálicos.
Dimensiones: 680 alto x 370 ancho x 620 fondo (mm).
Desagüe Ø100 mm.

Componentes

- Inodoro de acero inoxidable AISI 304.
- Cisterna de doble descarga.
- Tapa de PVC color blanco.

Instalación

Para instalar con salida vertical es necesario acoplar curva técnica NOFER 13111 (no incluida).

Características técnicas

Material: Plancha de acero inoxidable AISI 304
Acabado: Satinado
Espesor: 1,2 mm (cisterna, envolvente y seno)
2 mm (asiento y plancha trasera)
Dimensiones: 680 alto x 370 ancho x 620 fondo (mm)
Conexión entrada de agua: 1/2“ G rosca macho
Diámetro desagüe: Ø100 mm

Mantenimiento

El acero inoxidable requiere mantenimiento ya que la suciedad con el tiempo puede llegar a dañar el cromo (Cr) que contiene el acero inoxidable.
Recomendamos una limpieza mensual con un producto especializado para acero inoxidable.

Esquema dimensional

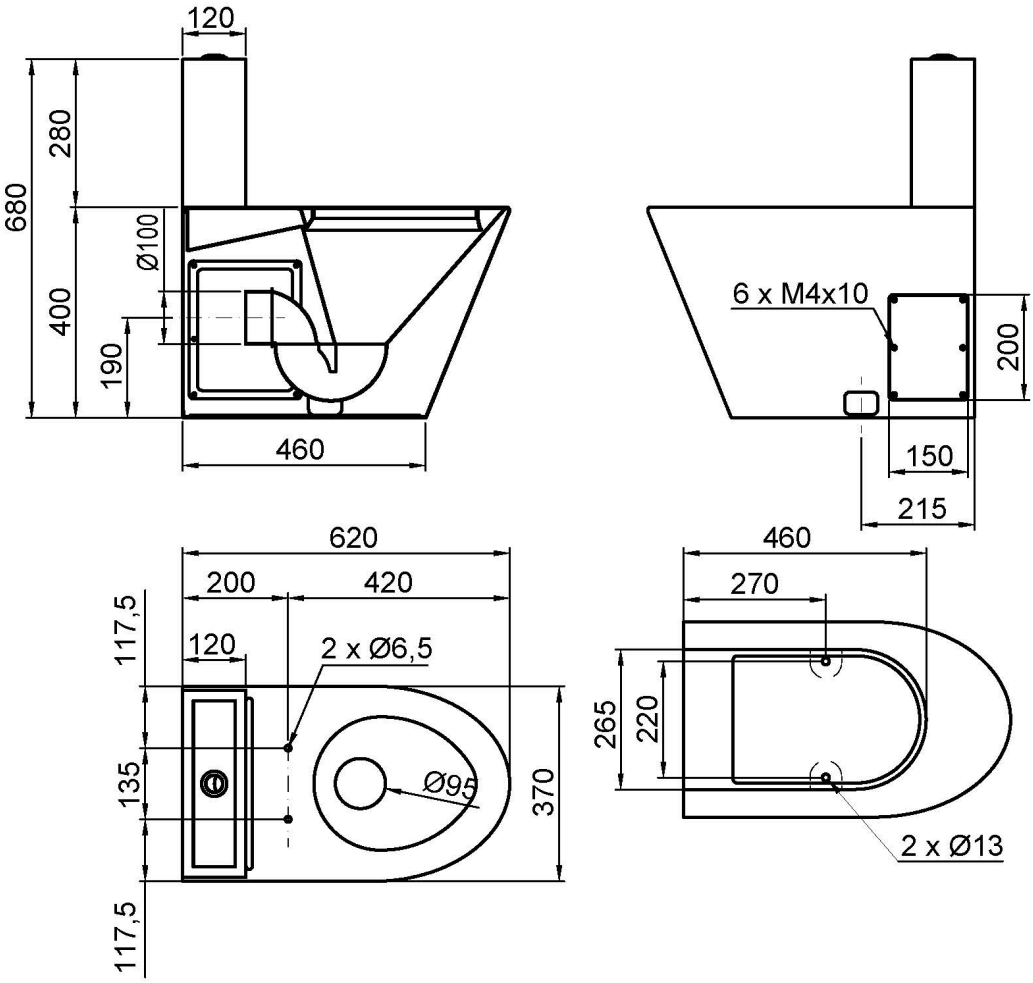

Ctra. Laureà Miró, 385-387
08980 | Sant Feliu de Llobregat,
Barcelona - España
T. +34 934 742 423
F. +34 934 743 548
nofer@nofer.com
www.nofer.com

PRODUCTOS RELACIONADOS


13016.B


13111.K


13112.K

Estas especificaciones pueden ser modificadas y/o rectificadas debido a exigencias de fabricación.