

Ambientador de aire recargable para fijar en pared. Cobertura 170 m3. ABS. Acabado blanco

Descripción

- Ambientador de aire recargable para adosar a pared.
- Proporciona un buen aroma en el ambiente.
- El sensor se activa cuando hay luz y se desactiva en la oscuridad.
- Indicado para uso en aseos, vestuarios y baños públicos.
- Facilidad de limpieza y larga duración.

Texto sugerido para prescripción

Ambientador de aire recargable NOFER, para adosar a pared, fabricado de ABS, acabado blanco. Alimentación con 2 pilas de 1,5V. Dimensiones: 240 alto x 85 ancho x 85 fondo (mm).

Componentes

- Instalación sencilla.
- Tiempo ajustable.

Recambios

Cargas de lavanda (NOFER 06016.2.K)

Características técnicas

Material: ABS
Acabado: Blanco
Cobertura: 170 m3
Tiempo ajustable: 5-10-15-20 min
Modos: 24 horas, día, noche (controlado por sensor de luz)
Alimentación: 2 pilas de 1,5 V.
Duración de la carga: 30 días, 3000 pulverizaciones (aprox)
Dimensiones: 240 alto x 85 ancho x 85 fondo (mm).

Esquema dimensional

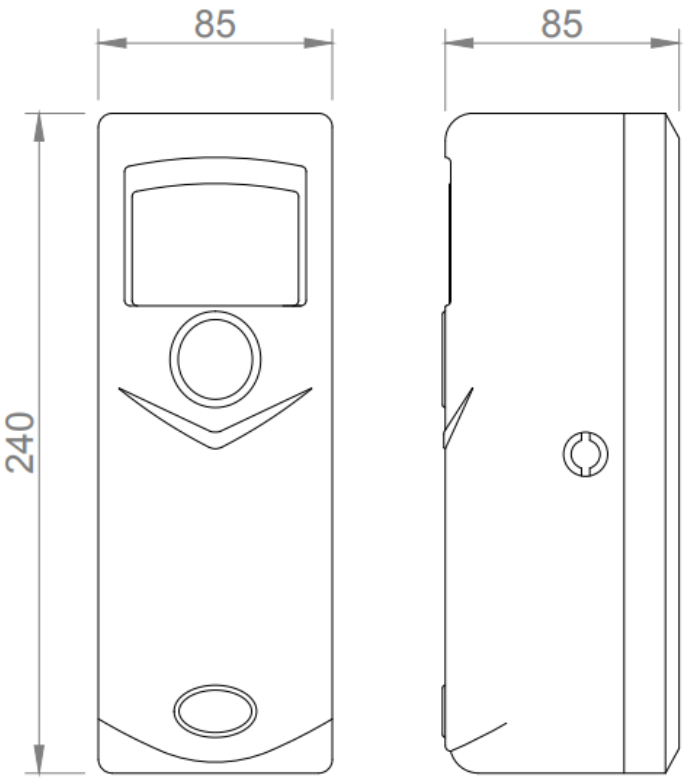

Ctra. Laureà Miró, 385-387
08980 | Sant Feliu de Llobregat,
Barcelona - España
T. +34 934 742 423
F. +34 934 743 548
nofer@nofer.com
www.nofer.com

PRODUCTOS RELACIONADOS



06016.2.K


06030.K


06050.K

Estas especificaciones pueden ser modificadas y/o rectificadas debido a exigencias de fabricación.