

Asiento de ducha plegable, amovible y con respaldo. Polipropileno anti-bacterias. Acabado blanco

Descripción

- Asiento abatible con respaldo para colgar en barra de apoyo.
- Amovible: se puede quitar y poner según la necesidad de uso.
- Diseñado para baños adaptados a personas con movilidad reducida.

Texto sugerido para prescripción

Asiento NOFER abatible y amovible. Fabricado de propileno color blanco con protección anti-bacterias. Con respaldo. Soportes de acero inoxidable AISI 304. Dimensiones: 480 alto x 420 ancho x 480 fondo (mm).

Componentes

- Con respaldo para colgar en barra de apoyo.
- Fabricado de polipropileno color blanco con protección anti-bacterias.

Características técnicas

Material: Polipropileno color blanco.
Material estructura: Acero inoxidable AISI 304
Dimensiones: 480 alto x 420 ancho x 480 fondo (mm).
Peso máximo soportado: 100 kg aprox (realizando una instalación a pared adecuada)
Altura recomendada instalación: 45-50 cm de la zona de asiento al suelo.

Esquema dimensional

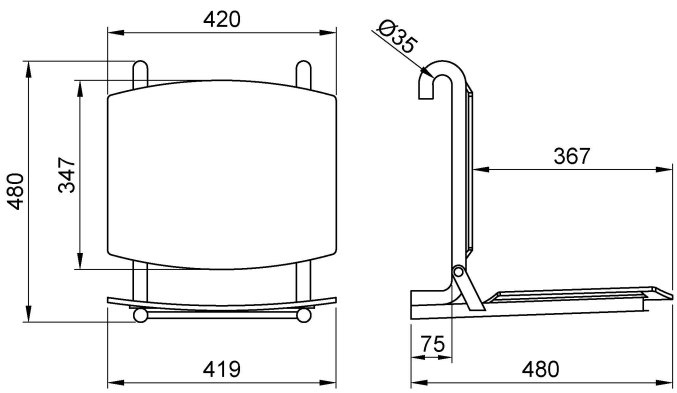

Ctra. Laureà Miró, 385-387
08980 | Sant Feliu de Llobregat,
Barcelona - España
T. +34 934 742 423
F. +34 934 743 548
nofer@nofer.com
www.nofer.com

PRODUCTOS RELACIONADOS


15042.FIX.NBA


15042.NBA


15042.PAT.N

Estas especificaciones pueden ser modificadas y/o rectificadas debido a exigencias de fabricación.