

Asiento ergonómico con alza para inodoro, con tapa de cierre suave y de adaptación universal. Duroplast blanco y poliéster

Descripción

- Asiento ergonómico elevador con tapa.
- Adaptable a todos los inodoros estándar.
- Durabilidad y resistencia.
- Tapa de cierre suave.
- Fácil de limpiar.
- Diseños ergonómicos que favorecen la comodidad del asiento.

Texto sugerido para prescripción

Asiento ergonómico NOFER con tapa. Fabricado en Duroplast y poliéster. Color blanco.

Características técnicas

Material asiento: Duroplast
Material tapa: Poliéster
Color: Blanco
Dimensiones máximas: 375 ancho x 405 fondo (mm).
Dimensiones suplemento elevador: 100 mm

Esquema dimensional

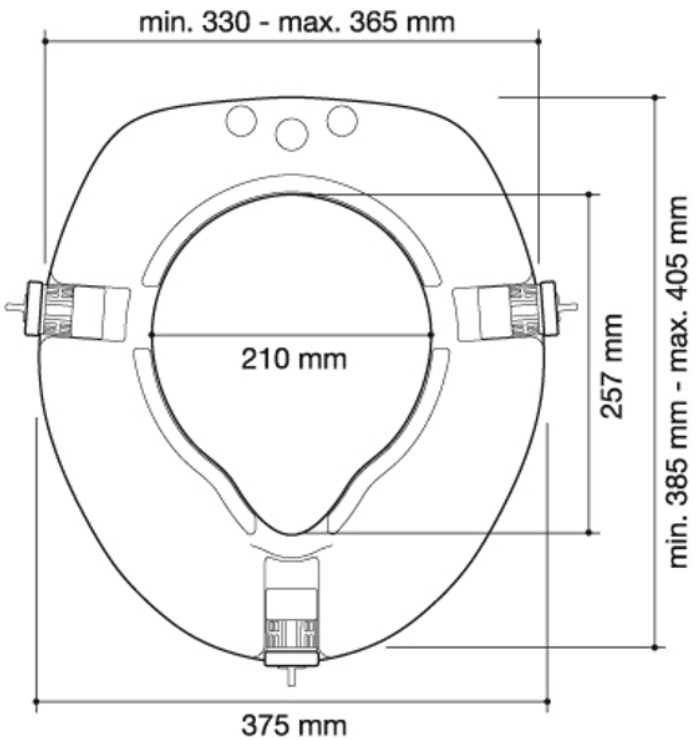

Ctra. Laureà Miró, 385-387
08980 | Sant Feliu de Llobregat,
Barcelona - España
T. +34 934 742 423
F. +34 934 743 548
nofer@nofer.com
www.nofer.com

PRODUCTOS RELACIONADOS



15032.W



15033.W



15034.W

Estas especificaciones pueden ser modificadas y/o rectificadas debido a exigencias de fabricación.