Lavaojos. LAVAOJOS / DUCHAS DE EMERGENCIA. Ref. 12026



Descripción del producto

Ducha/lavaojos con doble mando
Rociador y recogedor en acero inoxidable
Componentes metálicos de acero cincado
Acabado pintura epoxi verde emergencia
Apertura automática por accionamiento de tirador

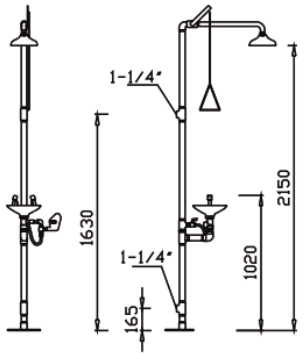

Especificaciones técnicas:

Ducha/lavaojos de emergencia con doble mando. El producto se compone de una ducha de emergencia y un lavaojos. La ducha de emergencia consta de un pedestal, fabricado en acero cincado, que incorpora en su parte superior el rociador. El rociador, fabricado en material acero inoxidable AISI 304, incorpora en su parte superior la válvula de caudal. La válvula de caudal, fabricada en acero cincado, dispone de una maneta de activación ubicada a la altura del usuario. La válvula de caudal de agua, de paso total, tiene una apertura automática instantánea y cierre manual. El lavaojos con soporte a ducha y mecanismo de accionamiento integrado, fabricado en acero cincado, incorpora en su parte superior el recipiente y los rociadores. El recipiente, realizado en material termoplástico acero inoxidable AISI 304, incorpora en su interior el soporte de rociadores. El soporte de rociadores y rociadores, fabricados en tubo de latón cromado y conectados a una red hidráulica de mínimo 2 bares de presión, proporcionan un caudal de baja presión de agua aireada. La válvula de caudal de agua de apertura automática, al pulsar la palanca de accionamiento, permanece abierta hasta ser cerrada manualmente. El conjunto montado está pintado con pintura epoxi de color verde emergencia, según Norma ISO 3864. El producto cumple con la normativa DIN 12899 y ANSI z358-1 1990. El producto se ancla al pavimento, con la plataforma del pedestal, fijado mediante 3 tacos y 3 tornillos. Las dimensiones totales del producto son 247x2335x727mm. El modelo de ducha/lavaojos es 12026.

Características técnicas:

Especificaciones del producto

Pedestal fabricado en acero cincado.
Rociador fabricado en acero inoxidable AISI 304.
Soporte a ducha fabricado en acero cincado.
Recipiente fabricado en acero inoxidable AISI 304.
Rociadores fabricados en tubo de latón cromado.
Acabado pintura epoxi color verde emergencia según Norma ISO 3864.

Especificaciones del embalaje

Peso del embalaje individual: 15,6Kg.
Dimensiones del embalaje individual: 100x410x930mm
Peso neto del producto: 14,6Kg.
Dimensiones del producto: 247x2335x727mm

CLINIMAX EQUIPAMIENTOS, S.L., se reserva el derecho de modificar y/o rectificar los productos y especificaciones de los mismos sin previo aviso
Dimensiones: ±3%
VERSIÓN 1.0 11/13

Lavaojos. LAVAOJOS / DUCHAS DE EMERGENCIA. Ref. 12026

Certificados:

Recomendaciones de instalación:

Recomendaciones de utilización:

El personal debe ser instruido en el funcionamiento de la ducha. La ducha debe ser probada una vez a la semana.

El personal debe ser instruido en el funcionamiento del lavaojos. El lavaojos debe ser probado cada dos días.

Limpieza: Se recomienda un paño de algodón ligeramente humedecido en una solución jabonosa. A continuación, secar.

CLINIMAX EQUIPAMIENTOS, S.L., se reserva el derecho de modificar y/o rectificar los productos y especificaciones de los mismos sin previo aviso
Dimensiones: ±3%
VERSIÓN 1.0 11/13