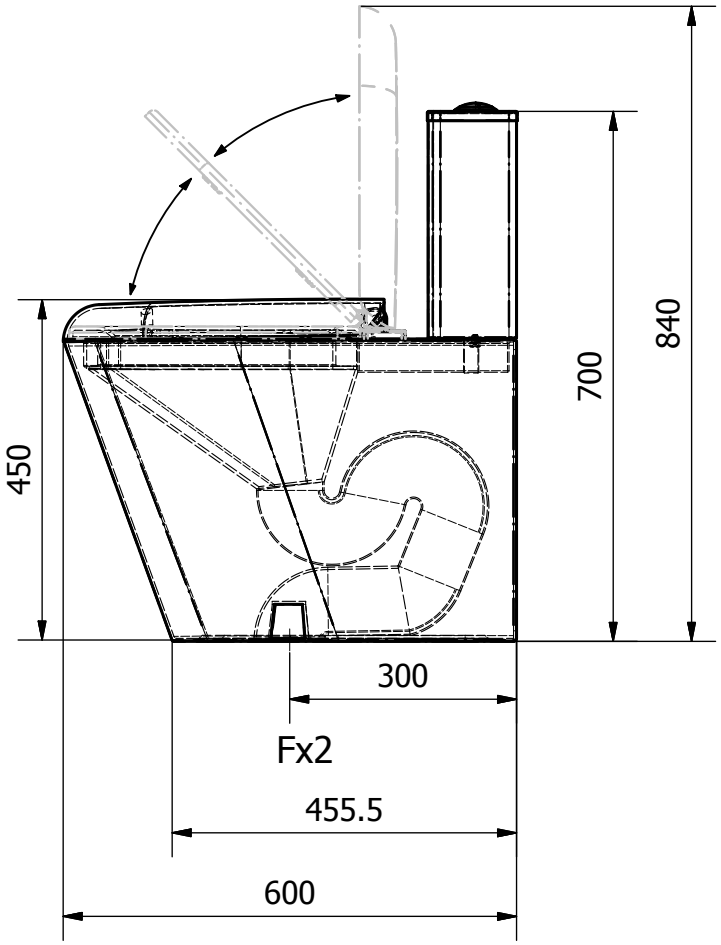

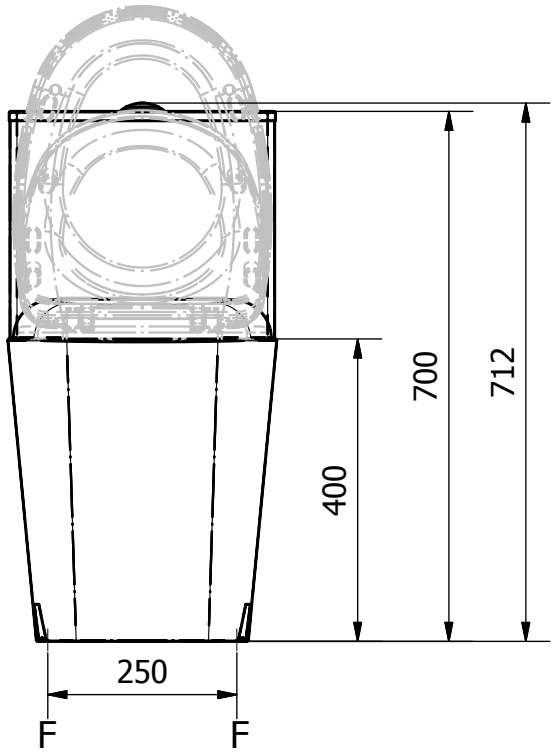

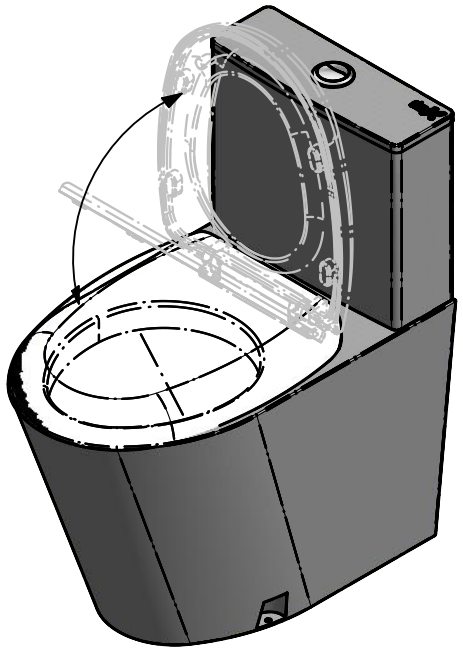

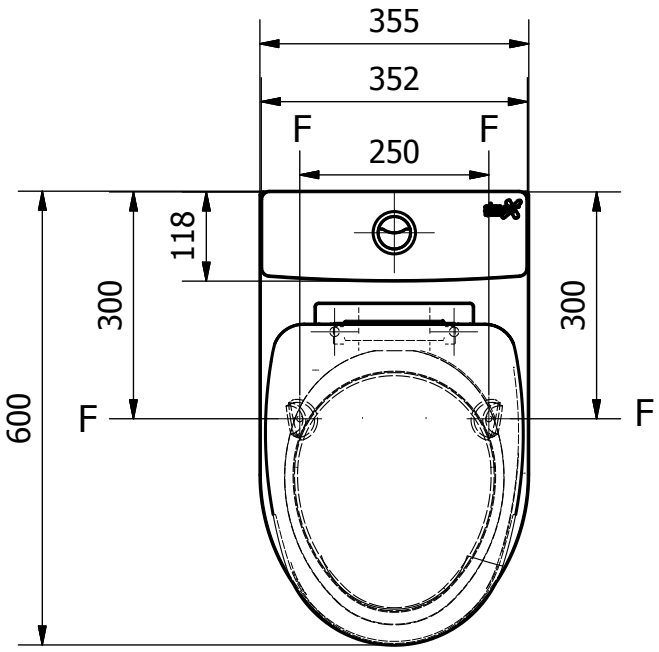

Escala 1:10
Medidas en mm
F - Puntos de fijación a la pared

simex by clinimax

Modelo: *Inodoro con cisterna doble carga - Acero Inox. Satinado*

Código: *03020*

CLINIMAX EQUIPAMIENTOS, S. L.
C/ Can Sellarés, 31 - Pol. Ind. Noreste
08740 - San Andrés de la Barca (Barcelona)
Tel: +34 936 828 921
Fax: +34 936 828 022
E-mail: info@simex.es
http: // www.simex.es