

Inodoro adaptado antivandálico suspendido con salida horizontal. Acero inoxidable. Acabado satinado

Descripción

- Inodoro suspendido de acero inoxidable AISI 304 bacteriostático.
- Desagüe horizontal a pared.
- Antivandálico, construcción totalmente soldada y pulida sin cantos vivos.
- Adecuado para su uso en instalaciones penitenciarias.
- Adecuado para lavabos con alta frecuencia de uso.
- Adecuado para sistemas de descarga de accionamiento manual o electrónico.
- Facilidad de limpieza, durabilidad y resistencia a la oxidación.
- Acero inoxidable acabado satinado.
- También disponible acabado brillo (NOFER 13018.B).

Texto sugerido para prescripción

Inodoro suspendido NOFER de acero inoxidable AISI 304 acabado satinado.
Desagüe horizontal a pared.
Dimensiones: 380 alto x 355 ancho x 550 fondo (mm).
Acometida de agua Ø31 mm y desagüe Ø100 mm.

Componentes

- Inodoro de acero inoxidable AISI 304.
- Agujeros (opcionales) no incluidos.
- No incluye tornillería de fijación.

Disponible

- Disponible opcionalmente tapas en madera (5000AR) o acero inoxidable (15029.S).

Características técnicas

Material: Planchas de acero inoxidable AISI 304
Acabado: Satinado
Espesor: Mínimo 1 y 2 mm
Dimensiones: 380 alto x 355 ancho x 550 fondo (mm)
Diámetro acometida de agua: Ø31 mm
Diámetro desagüe: Ø100 mm

Mantenimiento

El acero inoxidable requiere mantenimiento ya que la suciedad con el tiempo puede llegar a dañar el cromo (Cr) que contiene el acero inoxidable. Recomendamos una limpieza mensual con un producto especializado para acero inoxidable.

Esquema dimensional

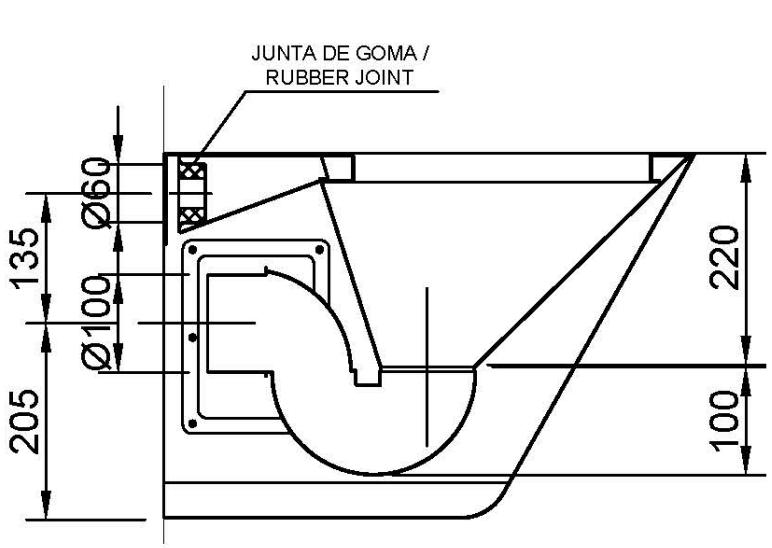
JUNTA DE GOMA /
RUBBER JOINT
Ø60
135
Ø100
205
220
100

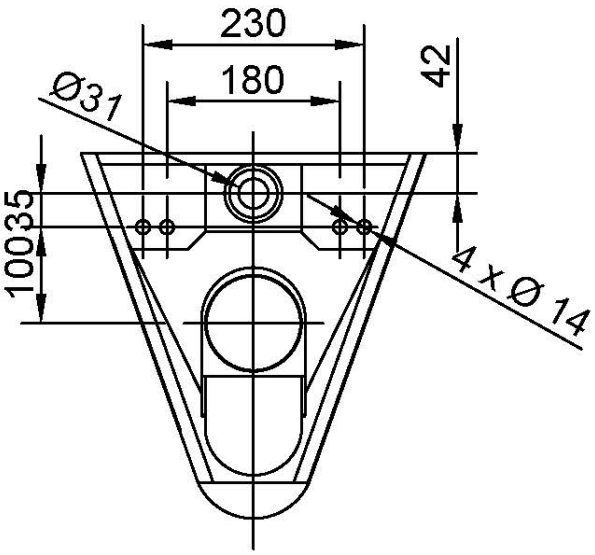
230
180
42
Ø31
35
100
4 x Ø 14

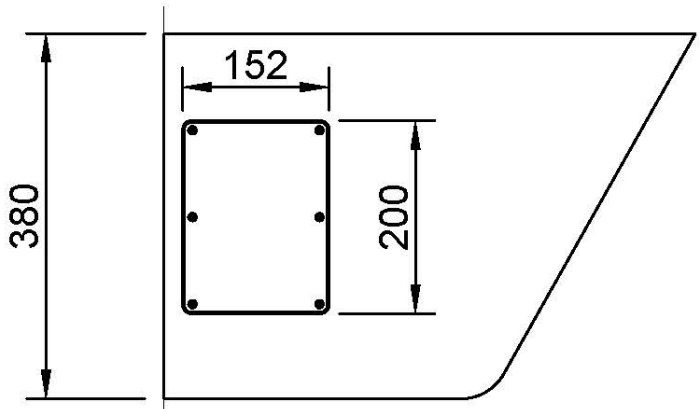
152
380
200

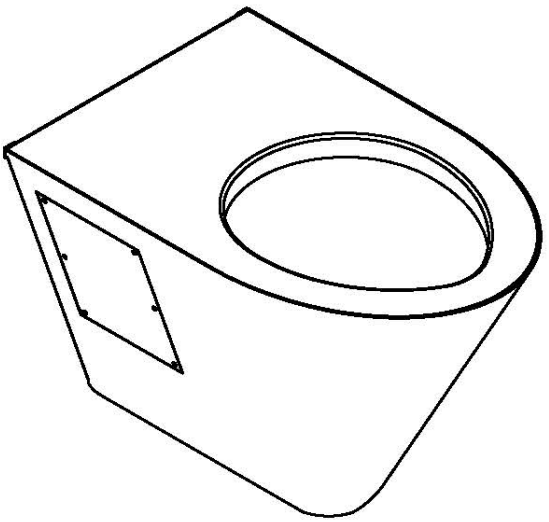

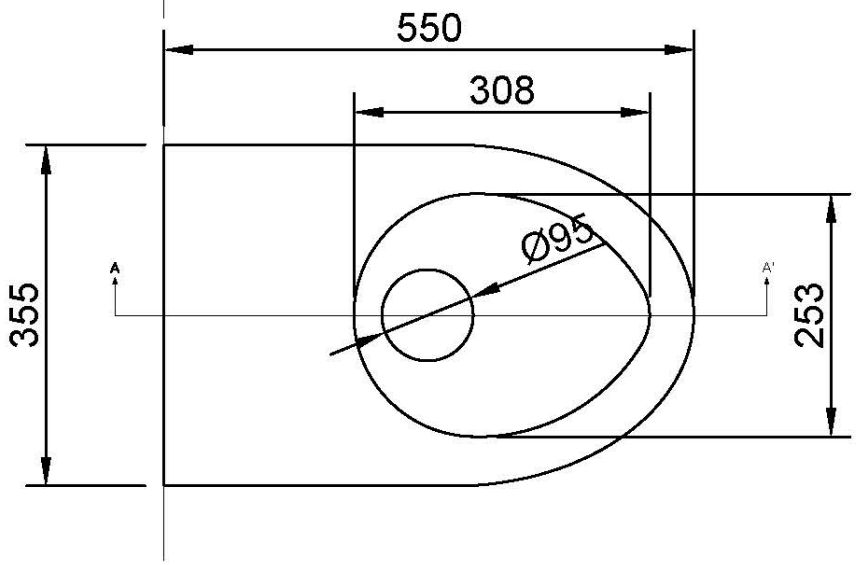
550
308
Ø95
A
A'
355
253

Ctra. Laureà Miró, 385-387
08980 | Sant Feliu de Llobregat,
Barcelona - España
T. +34 934 742 423
F. +34 934 743 548
nofer@nofer.com
www.nofer.com

PRODUCTOS RELACIONADOS



13011.S



13018.B

Estas especificaciones pueden ser modificadas y/o rectificadas debido a exigencias de fabricación.