

Cambiapañales horizontal mural plegable con protección antibacteriana. Acero inoxidable y polietileno de alta densidad. Acabado blanco y satinado

Descripción

- Unidad cambia-pañales de polietileno de alta densidad horizontal adosado.
- Compacto, de instalación mural y diseño plegable.
- Seguro por estar construido con los cantos redondeados, sin rebabas y con cinturón de seguridad.
- Incorpora dispensador de toallas o fundas sanitarias de 30 unidades.
- Durabilidad y resistencia.

Texto sugerido para prescripción

Cambia-pañales horizontal NOFER de montaje en superficie fabricado de HDPE (polietileno de alta densidad) con una lámina frontal de acero inoxidable, plegable con sistema de bisagra reforzada de acero y cilindro neumático.
Dimensiones cerrado: 560 alto x 866 ancho x 110 fondo (mm).
Dimensiones abierto: 495 alto x 866 ancho x 560 fondo (mm).

Componentes

- Cambia-pañales horizontal de HDPE.
- Lámina frontal de acero inoxidable,
- Cinturón de seguridad.
- Dispensador de toallas o fundas sanitarias de 30 unidades.
- Materiales de fijación incluidos.

Características técnicas

Material: HDPE (polietileno de alta densidad) de gran calidad.
Material altamente resistente al uso y con protección antibacteriana.
Dimensiones cerrado: 560 alto x 866 ancho x 110 fondo (mm)
Dimensiones abierto: 495 alto x 866 ancho x 560 fondo (mm9
Peso máximo soportado: 20 kg

Instalación

Instalación mural.

Esquema dimensional

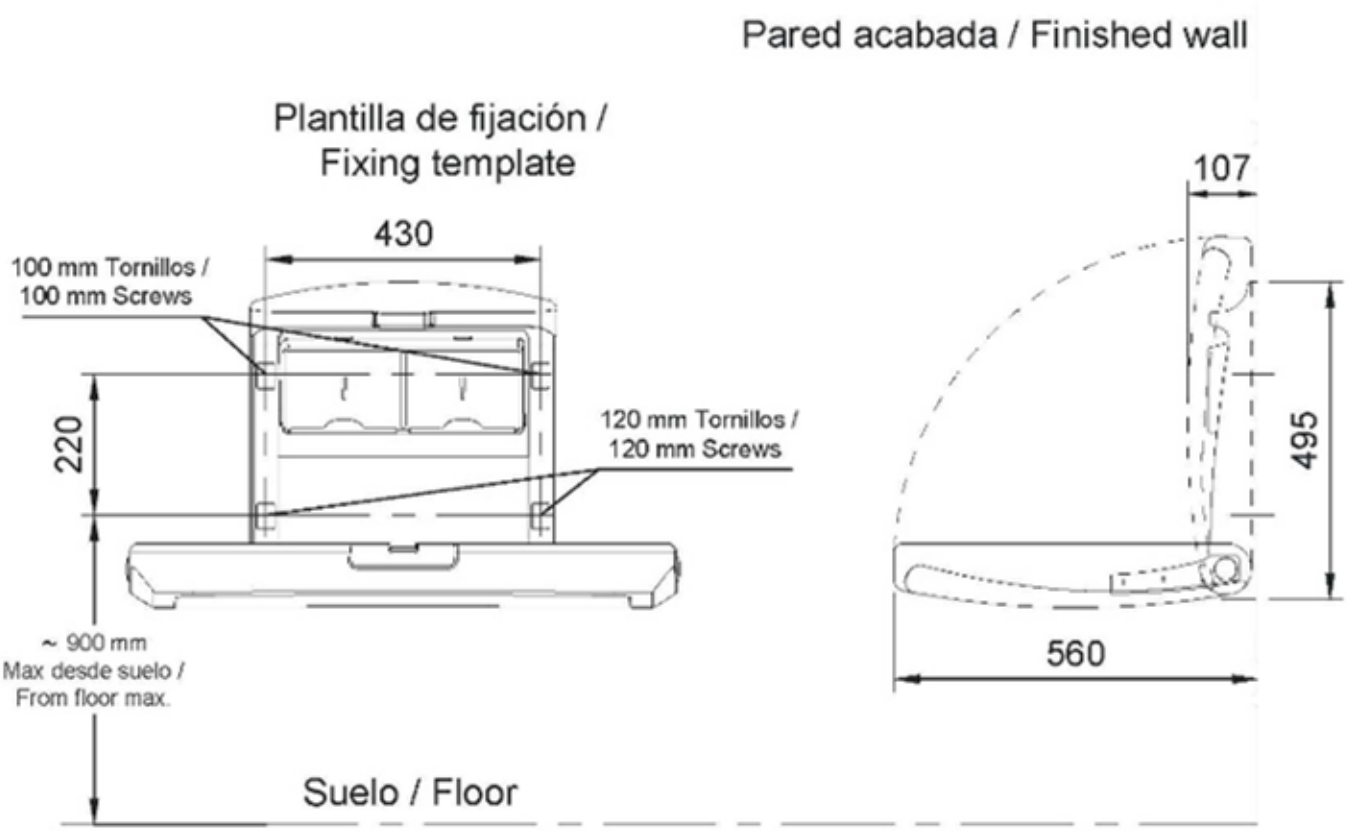

Ctra. Laureà Miró, 385-387
08980 | Sant Feliu de Llobregat,
Barcelona - España
T. +34 934 742 423
F. +34 934 743 548
nofer@nofer.com
www.nofer.com

PRODUCTOS RELACIONADOS



09200.2.S



09203.2.S



09209.W

Estas especificaciones pueden ser modificadas y/o rectificadas debido a exigencias de fabricación.