

Asiento de ducha plegable de tabla fenólica para fijar en pared. Ancho 500 mm. Acero inoxidable. Acabado satinado

Descripción

- Asiento plegable mural de acero inoxidable AISI 304 acabado satinado y asiento de tablero fenólico.
- Diseñado para fijar en pared y plegarse cuando no está en uso.
- Apto para colectividades y adecuado para entornos adaptados a personas con movilidad reducida.
- Durabilidad, resistencia al agua y fácil limpieza.

Texto sugerido para prescripción

Asiento plegable mural NOFER de acero inoxidable AISI 304 y asiento de tablero fenólico color blanco.
Dimensiones del asiento: 500 ancho x 500 fondo (mm).
Dimensiones totales: 340 alto x 500 ancho x 530 fondo (mm).

Componentes

- Asiento de tablero fenólico perforado para drenaje de agua de 8 mm de grosor.
- Dos pletinas con 3 puntos de anclaje a pared cada una de acero inoxidable AISI 304.
- Pletina guía para apertura y cierre del asiento, de acero inoxidable AISI 304.
- Tornillería de acero inoxidable incluida.

Características técnicas

Material: Tablero fenólico
Grosor: 8 mm
Material estructura: Acero inoxidable AISI 304
Acabado: Satinado
Dimensiones asiento: 500 ancho x 500 fondo (mm)
Dimensiones totales: 340 alto x 500 ancho x 530 fondo (mm)
Profundidad asiento plegado: 145 mm
Perfiles tubulares: Ø25 mm
Perfiles cuadrados: 30 x 30 mm
Peso máximo soportado: 110 kg aprox (realizando una instalación a pared adecuada)
Altura recomendada instalación: 450-500 mm del suelo

Mantenimiento

El acero inoxidable requiere mantenimiento ya que la suciedad con el tiempo puede llegar a dañar el cromo (Cr) que contiene el acero inoxidable.
Recomendamos una limpieza mensual con un producto especializado para acero inoxidable.

Esquema dimensional

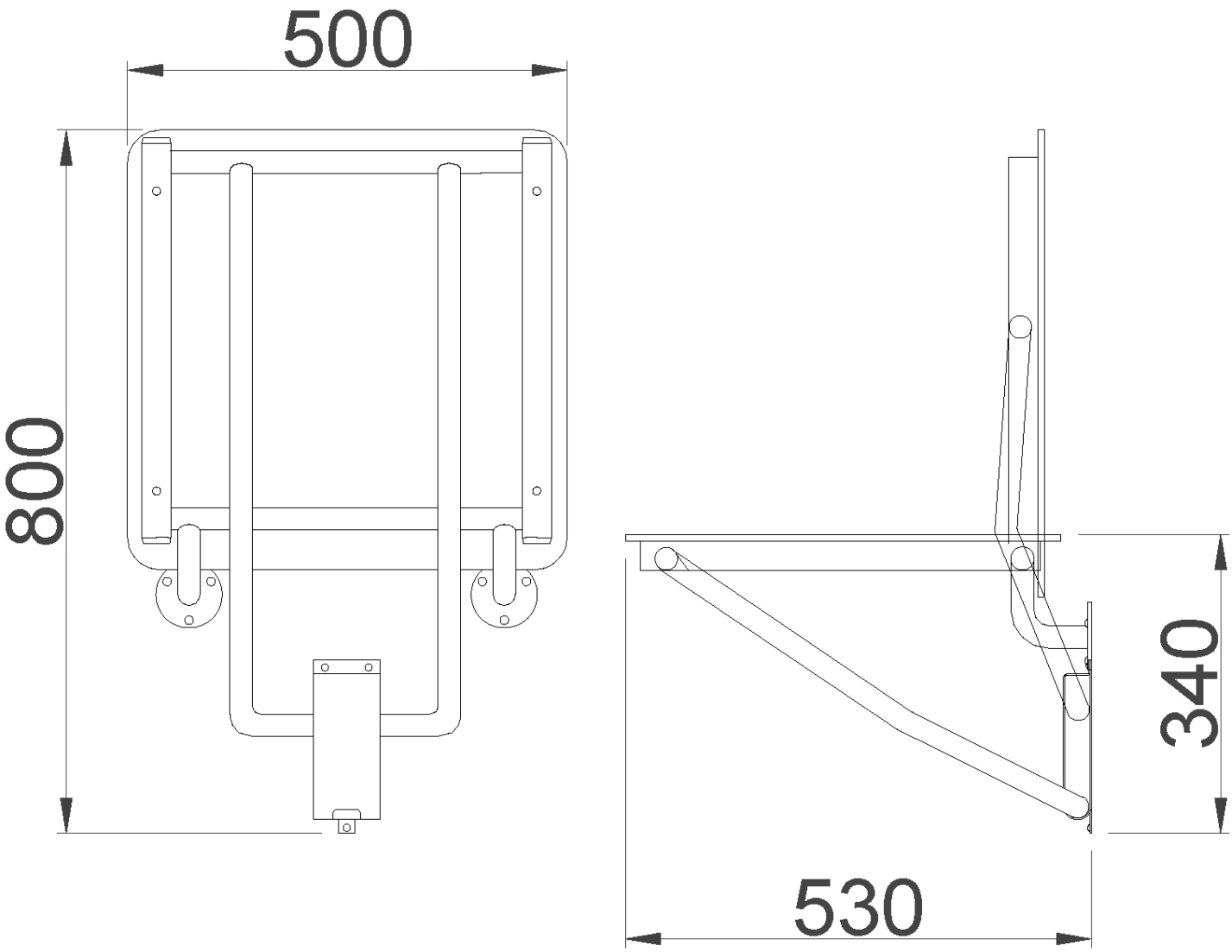

Esquema Instalación

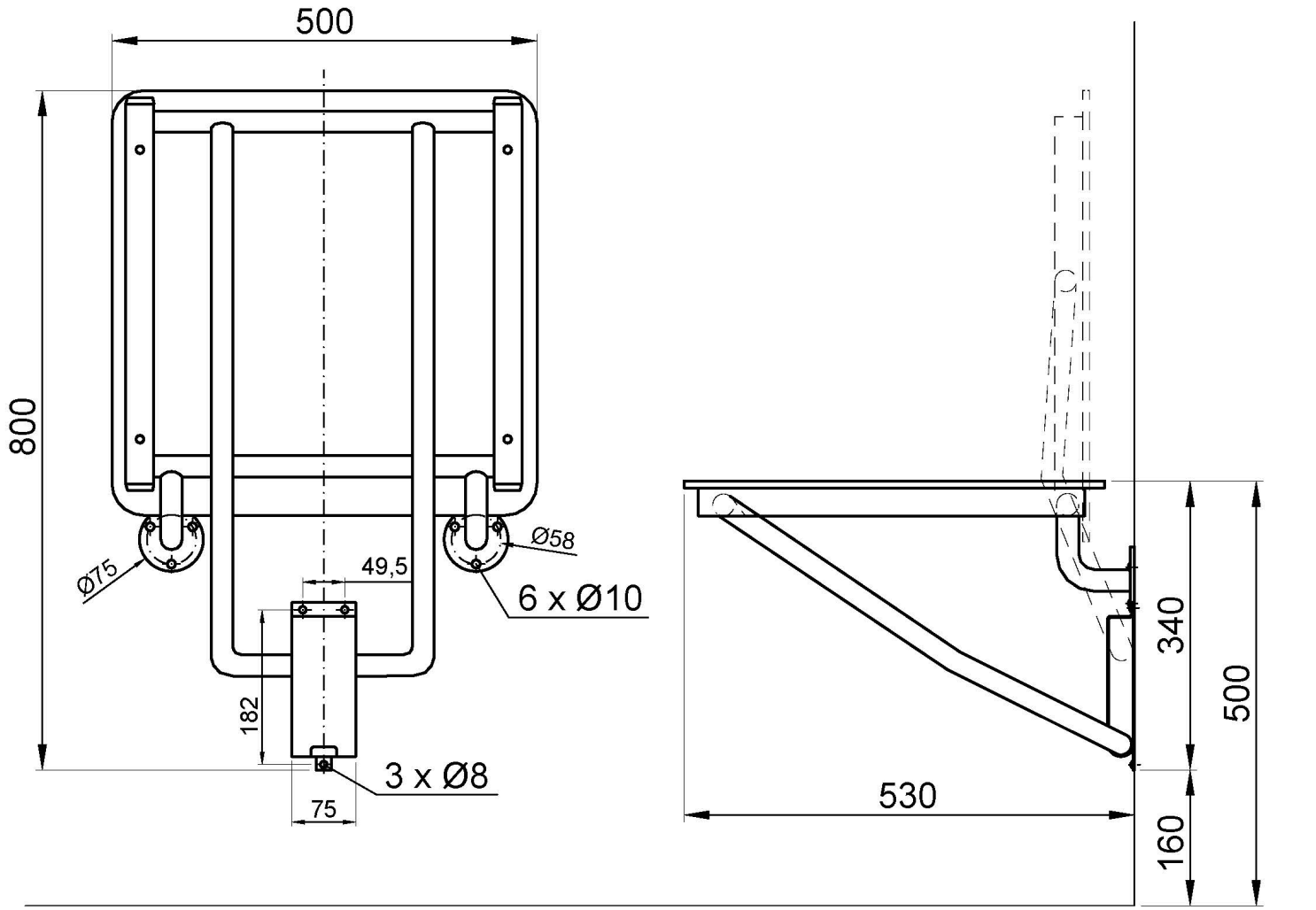

Ctra. Laureà Miró, 385-387
08980 | Sant Feliu de Llobregat,
Barcelona - España
T. +34 934 742 423
F. +34 934 743 548
nofer@nofer.com
www.nofer.com

PRODUCTOS RELACIONADOS



15035.2.W



15035.XL.W



15041.B

Estas especificaciones pueden ser modificadas y/o rectificadas debido a exigencias de fabricación.