

Soporte para una botella higiénica. Acero inoxidable. Acabado satinado

Mantenimiento

El acero inoxidable requiere mantenimiento pues la suciedad con el tiempo puede llegar a comerse el cromo del acero inoxidable AISI 304. Recomendamos una limpieza mensual con nuestro producto especializado.

Descripción

- Soporte para una botella higiénica en acero inoxidable AISI 304.
- Acero inoxidable acabado satinado.
- Diseñado para fijar en pared.
- Durabilidad, resistencia y fácil limpieza.

Características técnicas

Material: Acero inoxidable AISI 304
Acabado: Satinado
Dimensiones: 40 alto x 145 ancho x 100 fondo (mm)

Fijación

Anclaje a pared por dos puntos Ø5 mm.

Texto sugerido para prescripción

Soporte NOFER para una botella higiénica, en acero inoxidable AISI 304.
Dimensiones: 40 alto x 145 ancho x 100 fondo mm.

Esquema dimensional

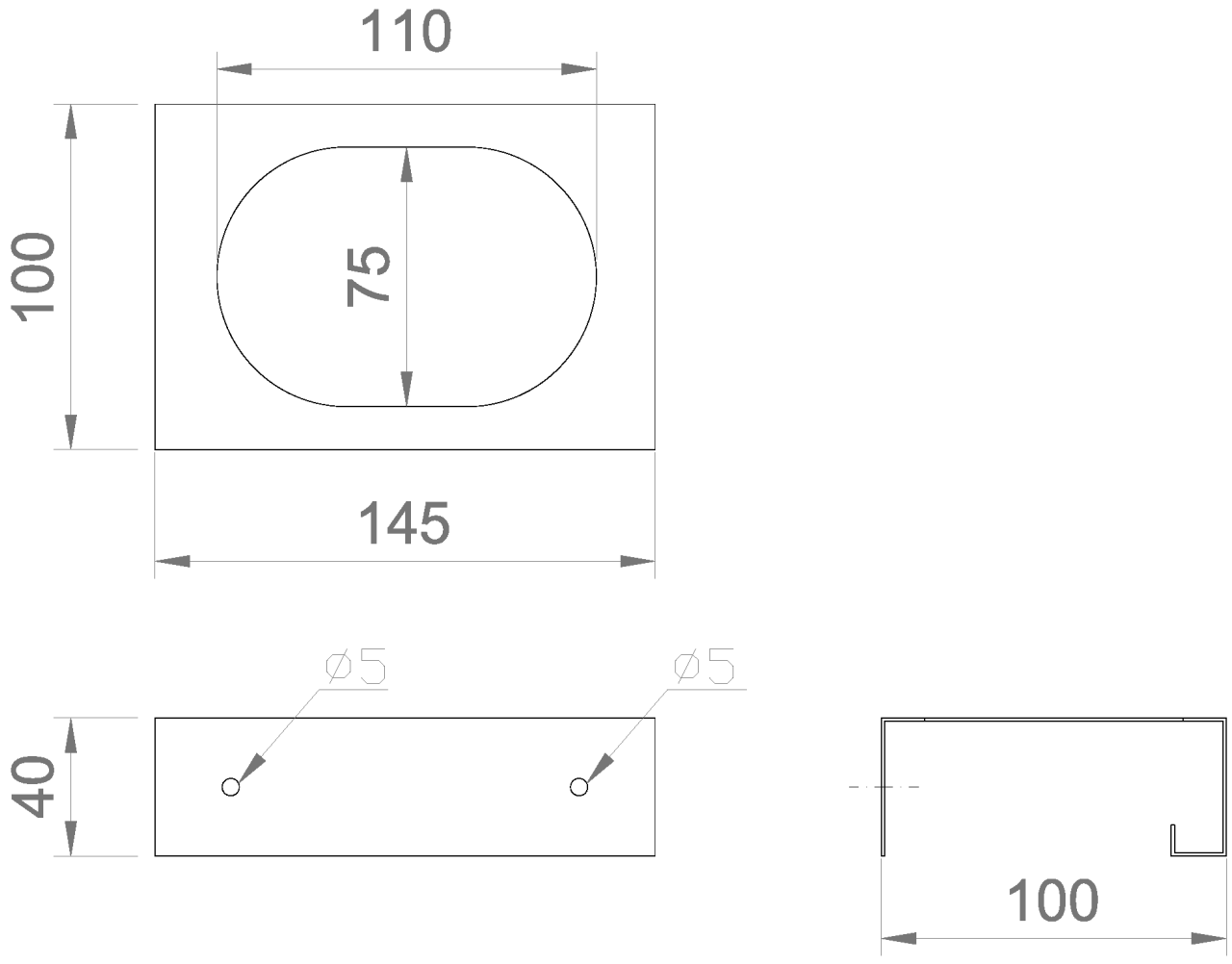

Ctra. Laureà Miró, 385-387
08980 | Sant Feliu de Llobregat,
Barcelona - España
T. +34 934 742 423
F. +34 934 743 548
nofer@nofer.com
www.nofer.com

PRODUCTOS RELACIONADOS



15010.SM



15010.ST



15010.STM

Estas especificaciones pueden ser modificadas y/o rectificadas debido a exigencias de fabricación.