

# Urinario mural para sistema waterless. Acero inoxidable. Acabado satinado

## Descripción

- Urinario mural de acero inoxidable AISI 304 bacteriostático.
- Durabilidad y resistencia a la corrosión.
- Acabado acero inoxidable satinado.
- Disponible también acabado brillo (NOFER 13004.70.B).
- Equipado con válvula waterless.

## Texto sugerido para prescripción

Urinario mural sin agua NOFER, de acero inoxidable AISI 304 acabado satinado, equipado con válvula waterless.
Dimensiones: 600 alto x 360 ancho x 395 fondo (mm).

## Componentes

- Urinario de acero inoxidable.
- Válvula waterless.
- No precisa sifón.
- Tornillería de fijación no incluida.

## Características técnicas

**Material:** Acero inoxidable AISI 304
**Grosor planchas:** 1,2 mm
**Acabado:** Satinado
**Dimensiones:** 600 alto x 360 ancho x 395 fondo (mm)
**Diámetro válvula waterless:** Ø38 mm

## Mantenimiento

El acero inoxidable requiere mantenimiento ya que la suciedad con el tiempo puede llegar a dañar el cromo (Cr) que contiene el acero inoxidable.
Recomendamos una limpieza mensual con un producto especializado para acero inoxidable.

## Esquema dimensional

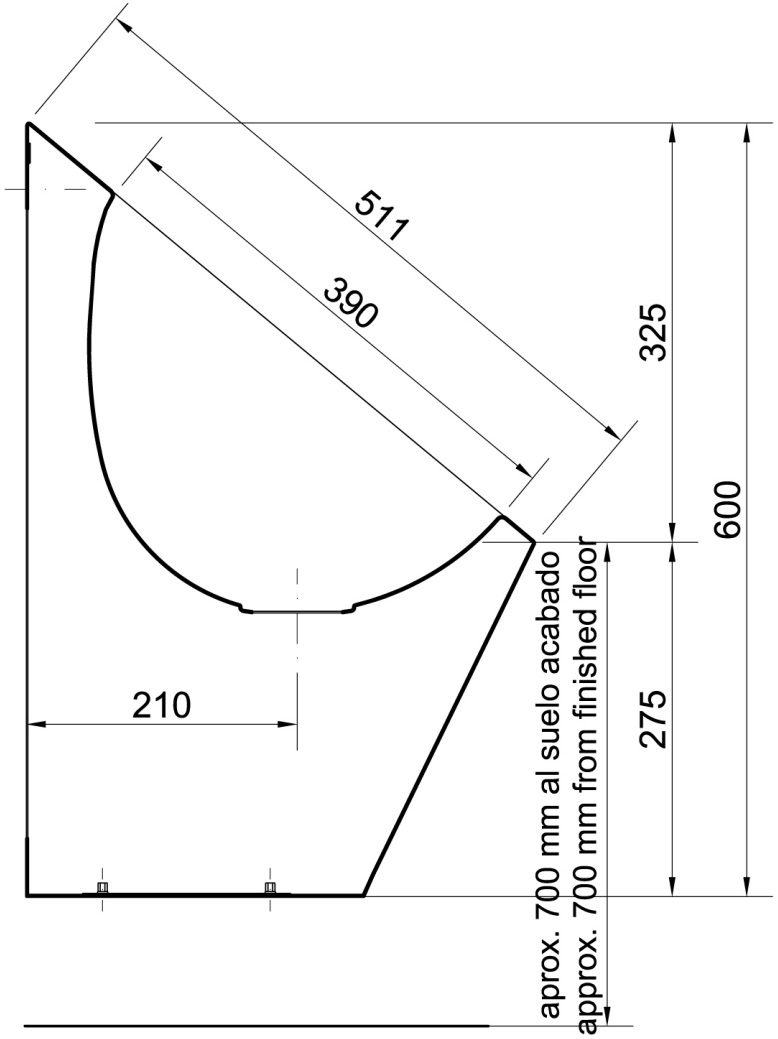


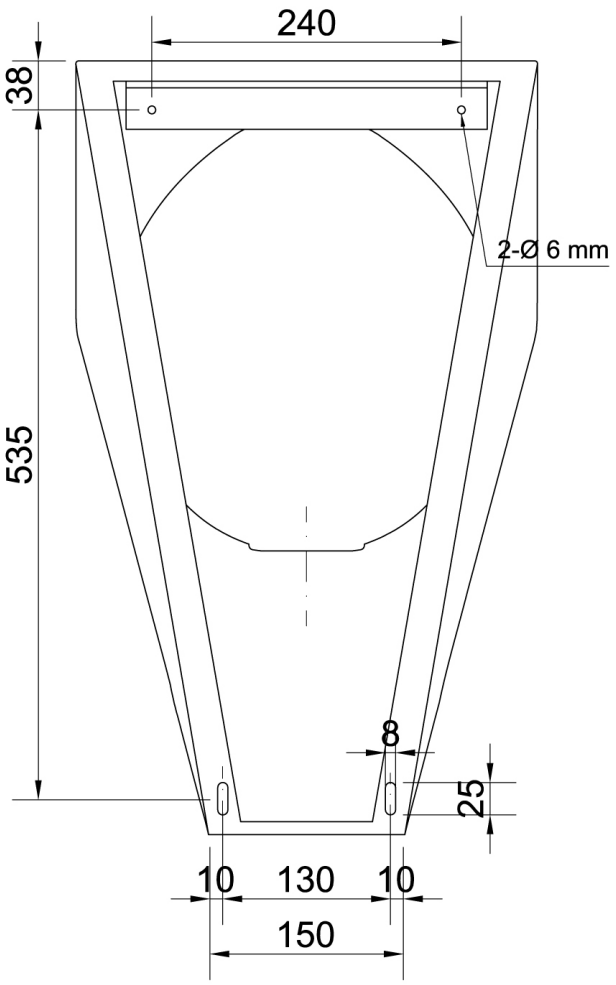


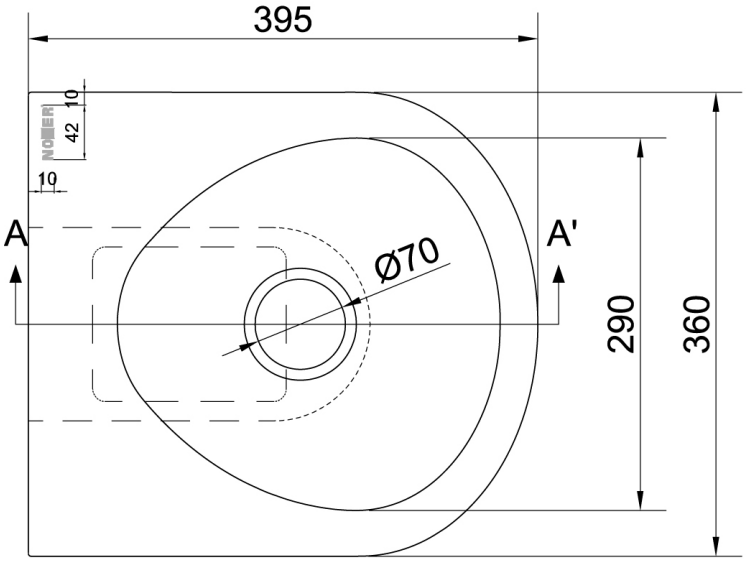


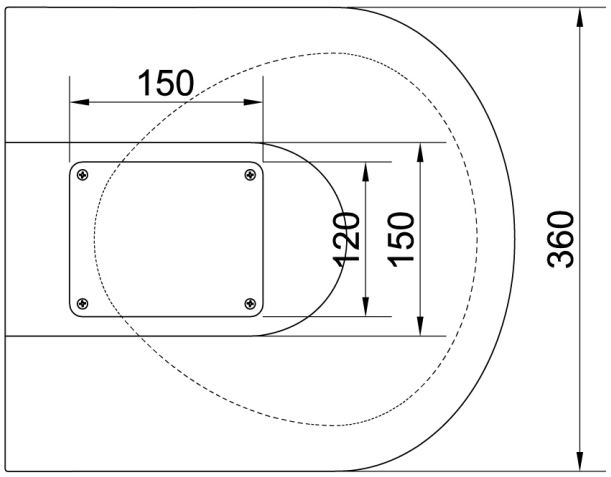


Ctra. Laureà Miró, 385-387
08980 | Sant Feliu de Llobregat,
Barcelona - España
T. +34 934 742 423
F. +34 934 743 548
nofer@nofer.com
www.nofer.com

PRODUCTOS RELACIONADOS



06028.B



13004.70.B



13004.B

Estas especificaciones pueden ser modificadas y/o rectificadas debido a exigencias de fabricación.