

# Contenedor con pedal, asa y ruedas de capacidad 120 l. Cuerpo polietileno blanco/gris y tapa polietileno color blanco

## Descripción

- Contenedor con pedal.
- Dispone de asa y ruedas.
- Resistencia y durabilidad.
- Facilidad de limpieza.
- Apertura de la tapa mediante pedal.

## Características técnicas

**Material:** Polietileno
**Acabado:** Blanco o gris
**Material tapa:** Polietileno
**Capacidad:** 120 litros
**Dimensiones:** 870 alto x 505 ancho x 420 fondo (mm)

## Disponible

Base blanca con tapa blanca y/o base gris con tapa amarilla, azul o verde.

## Texto sugerido para prescripción

Contenedor NOFER, fabricado de polietileno color blanco o gris. Capacidad: 120 litros. Apertura de tapa mediante pedal. Dimensiones: 870 alto x 505 ancho x 420 fondo (mm).

## Componentes

- Papelera.
- Tapa.
- Pedal.
- Asa.
- Ruedas.

## Esquema dimensional

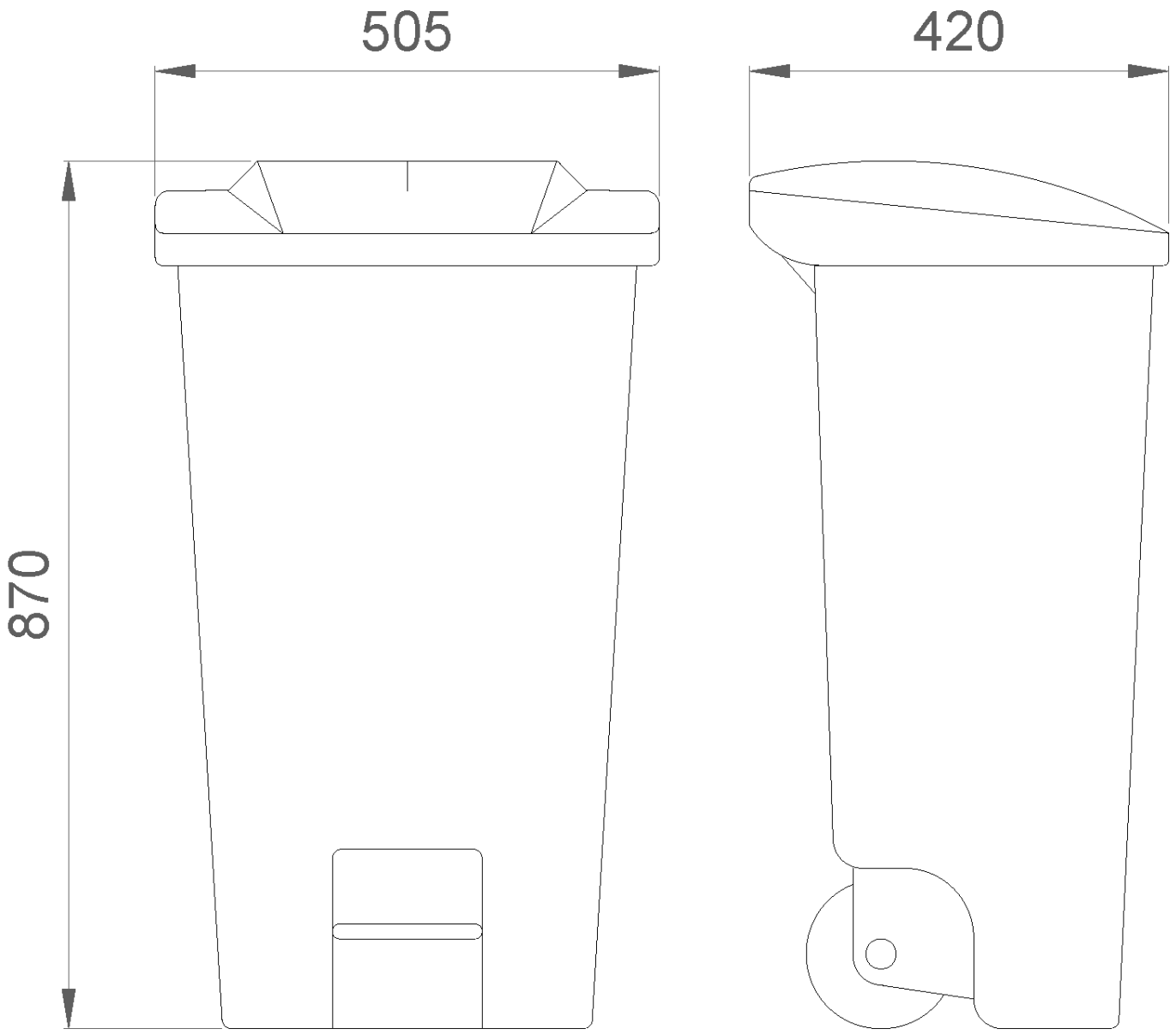


Ctra. Laureà Miró, 385-387
08980 | Sant Feliu de Llobregat,
Barcelona - España
T. +34 934 742 423
F. +34 934 743 548
nofer@nofer.com
www.nofer.com

PRODUCTOS RELACIONADOS


14018.W


14019.W


14024.GR

Estas especificaciones pueden ser modificadas y/o rectificadas debido a exigencias de fabricación.