

Vaso para cepillo de dientes con soporte a pared de latón cromado. Acabado brillo

Descripción

- Vaso de vidrio con soporte de latón cromado acabado brillo.
- Durabilidad y resistencia.
- Facilidad de limpieza.
- Adecuado para entornos públicos.

Características técnicas

Material vaso: Vidrio esmerilado
Material soporte: Latón cromado
Acabado soporte: Brillo
Dimensiones: 95 alto x 70 ancho x 105 fondo (mm)

Texto sugerido para prescripción

Vaso NOFER serie Mónaco, vaso de vidrio y soporte de latón cromado acabado brillo.
Dimensiones: 95 alto x 70 ancho x 105 fondo (mm).

Fijación

Fijaciones a pared ocultas. Tornillería de fijación incluida.

Esquema dimensional

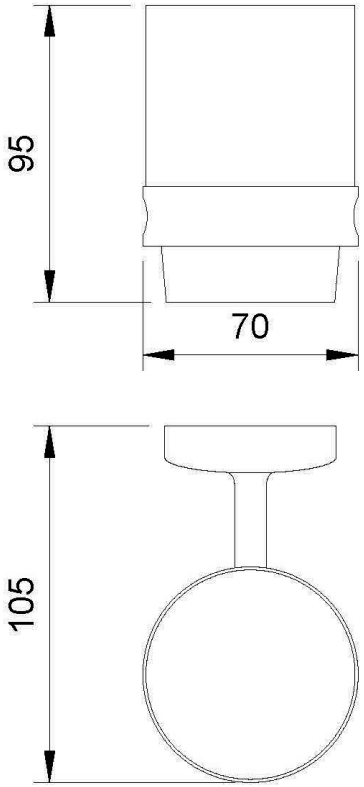

Ctra. Laureà Miró, 385-387
08980 | Sant Feliu de Llobregat,
Barcelona - España
T. +34 934 742 423
F. +34 934 743 548
nofer@nofer.com
www.nofer.com

PRODUCTOS RELACIONADOS



09059.B



16370.B



16371.B

Estas especificaciones pueden ser modificadas y/o rectificadas debido a exigencias de fabricación.