

Asiento amovible suspendido para ducha. Acero inoxidable. Acabado satinado

Descripción

- Asiento amovible para colgar en barra de ducha.
- Adecuado para duchas adaptadas a personas con movilidad reducida.
- Durabilidad, resistencia y fácil limpieza.
- Acero inoxidable, acabado satinado.
- También disponible acabado brillo (NOFER 15042.MOV.B) y acabado Nylon blanco (NOFER 15042.MOV.W).

Texto sugerido para prescripción

Asiento amovible para ducha NOFER, de acero inoxidable AISI 304 acabado satinado. Dimensiones: 498 alto x 450 ancho x 416 fondo (mm). Barras Ø32 mm.

Mantenimiento

El acero inoxidable requiere mantenimiento pues la suciedad con el tiempo puede llegar a comerse el cromo del acero inoxidable AISI 304. Recomendamos una limpieza mensual con nuestro producto especializado.

Características técnicas

Material: Acero inoxidable AISI 304
Acabado: Satinado
Dimensiones máximas: 498 alto x 450 ancho x 416 fondo (mm)
Diámetro barras: Ø32 mm

Instalación recomendada

El asiento debe colgarse de una barra fijada en la pared a una altura aproximada de 750 mm.

Esquema dimensional

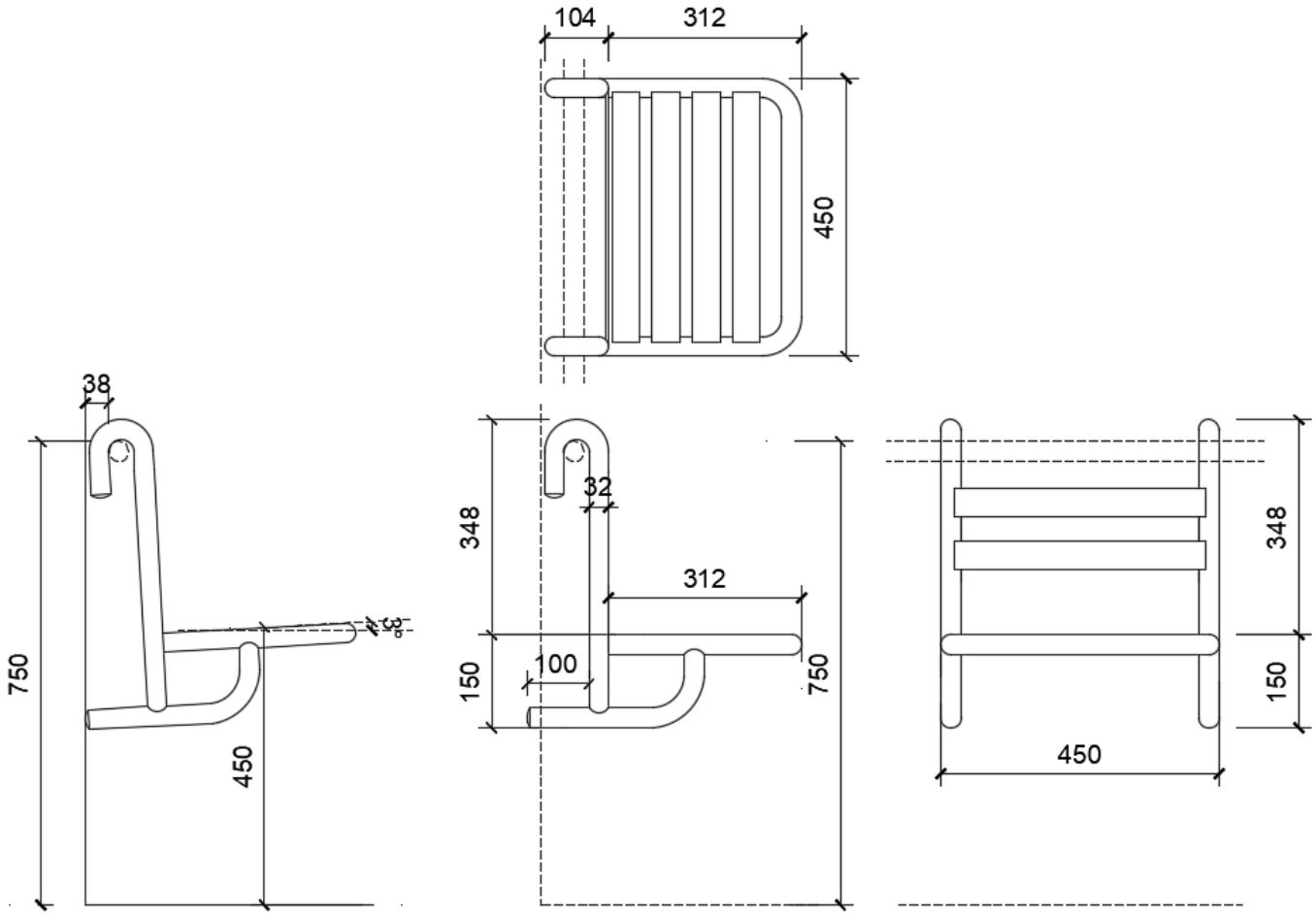

Ctra. Laureà Miró, 385-387
08980 | Sant Feliu de Llobregat,
Barcelona - España
T. +34 934 742 423
F. +34 934 743 548
nofer@nofer.com
www.nofer.com

PRODUCTOS RELACIONADOS



15042.MOV.B



15042.MOV.W

Estas especificaciones pueden ser modificadas y/o rectificadas debido a exigencias de fabricación.