

Cenicero mural con plato basculante de acero inoxidable AISI 304. Acabado brillo

Descripción

- Cenicero mural en acero inoxidable AISI 304.
- Recipiente para la ceniza giratorio para una mayor facilidad de vaciado.
- Adecuado para colectividades y entornos públicos.
- Resistencia y durabilidad a la corrosión.

Texto sugerido para prescripción

Cenicero mural NOFER, fabricado en acero inoxidable AISI 304, acabado brillo.
Recipiente para la ceniza giratorio.
Dimensiones: 42 alto x 115 ancho x 100 fondo (mm).

Características técnicas

Material: Acero inoxidable AISI 304
Acabado: Brillo
Dimensiones: 42 alto x 115 ancho x 100 fondo (mm)

Mantenimiento

El acero inoxidable requiere mantenimiento ya que la suciedad con el tiempo puede llegar a dañar el cromo (Cr) que contiene el acero inoxidable. Recomendamos una limpieza mensual con un producto especializado para acero inoxidable.

Esquema dimensional

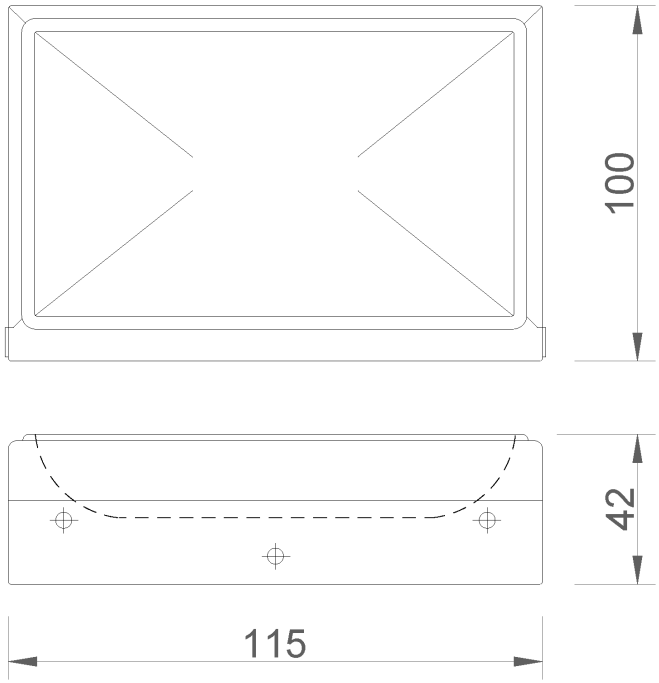

Ctra. Laureà Miró, 385-387
08980 | Sant Feliu de Llobregat,
Barcelona - España
T. +34 934 742 423
F. +34 934 743 548
nofer@nofer.com
www.nofer.com

PRODUCTOS RELACIONADOS



04024.B



05013.B



05013.S

Estas especificaciones pueden ser modificadas y/o rectificadas debido a exigencias de fabricación.