

Lavamanos con tapa de registro frontal y grifo electrónico de agua fría/caliente. Acero inoxidable. Acabado satinado

Descripción

- Lavamanos registrable con pedestal de acero inoxidable AISI 304.
- Durabilidad y resistencia a la corrosión.
- Acero inoxidable, acabado satinado.
- Grifo electrónico suministro de agua fría y caliente.
- Incluye tapa inferior registrable que oculta sistema de acometida y desagüe.
- Incluye válvula mezcladora anti-retorno, válvula de desagüe y tapón.
- No necesita instalación eléctrica, pues su funcionamiento es a pilas.

Texto sugerido para prescripción

Lavamanos con pedestal NOFER de acero inoxidable AISI 304. Acabado satinado.
Grifo electrónico de funcionamiento a pilas.
Dimensiones: 850 alto x 450 ancho x 450 fondo (mm).

Componentes

- Lavamanos con pedestal de acero inoxidable AISI 304.
- Incluye tapa inferior registrable que oculta sistema de acometida y desagüe.
- Incluye válvula mezcladora anti-retorno, válvula de desagüe y tapón.

Características técnicas

Material: Acero inoxidable AISI 304
Acabado: Satinado
Duración aproximada de las pilas: 6 meses
Dimensiones: 850 alto x 450 ancho x 450 fondo (mm)
Dimensiones base: 450 x 270 (mm)
Orificio para grifería: Ø26 mm
Consumo: 8 l/m

Mantenimiento

El acero inoxidable requiere mantenimiento ya que la suciedad con el tiempo puede llegar a dañar el cromo (Cr) que contiene el acero inoxidable.
Recomendamos una limpieza mensual con un producto especializado para acero inoxidable.

Esquema dimensional

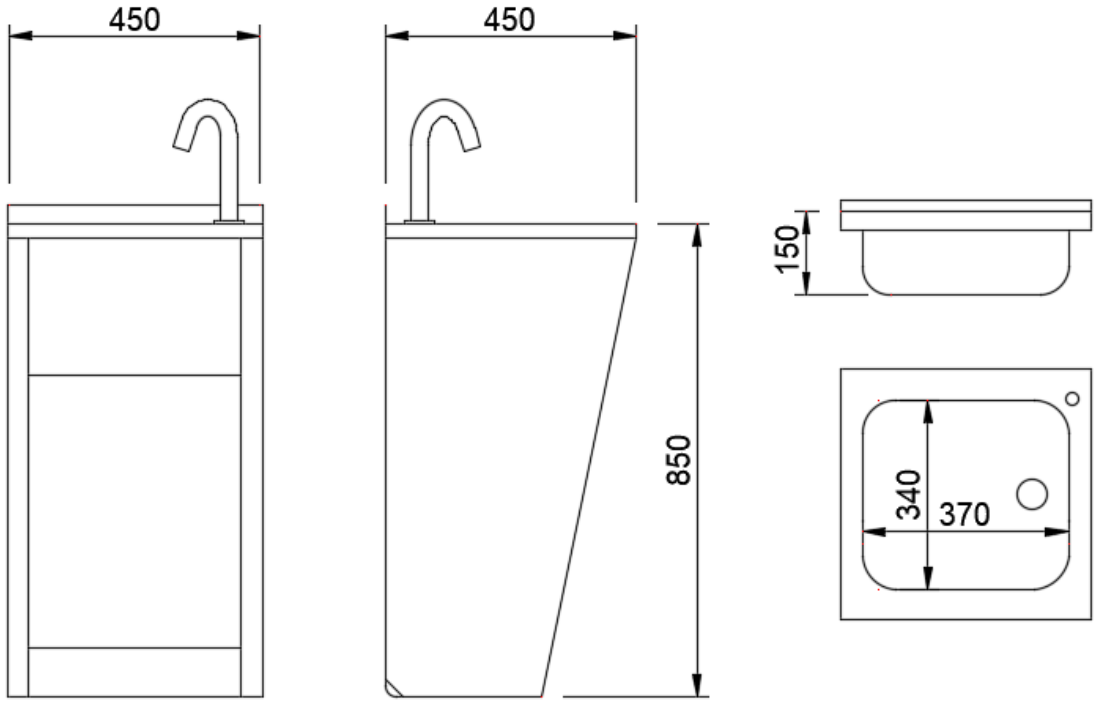

Ctra. Laureà Miró, 385-387
08980 | Sant Feliu de Llobregat,
Barcelona - España
T. +34 934 742 423
F. +34 934 743 548
nofer@nofer.com
www.nofer.com

PRODUCTOS RELACIONADOS



13044.2.S



13044.MINI



13044.MOV

Estas especificaciones pueden ser modificadas y/o rectificadas debido a exigencias de fabricación.