

Lavamanos esquinero mural con orificio para grifería y frontal redondeado. Acero inoxidable. Acabado brillo

Descripción

- Lavamanos esquinero mural abierto de acero inoxidable AISI 304.
- Durabilidad y resistencia a la corrosión.
- Acero inoxidable, acabado brillo. Disponible también en acero inoxidable acabado satinado (NOFER 13037.S).
- Acabados antivandálicos.
- No incluye orificio para dosificador de jabón, válvula de desagüe ni sifón.

Texto sugerido para prescripción

Lavamanos mural abierto NOFER, en acero inoxidable AISI 304, acabado brillo. Dimensiones: 150 alto x 305 ancho x 305 fondo (mm). Seno Ø230 mm.

Mantenimiento

El acero inoxidable requiere mantenimiento pues la suciedad con el tiempo puede llegar a comerse el cromo del acero inoxidable AISI 304. Recomendamos una limpieza mensual con nuestro producto especializado.

Características técnicas

Material: Acero inoxidable AISI 304
Acabado: Brillo
Dimensiones: 150 alto x 305 ancho x 305 fondo (mm)
Diámetro seno: Ø230 mm
Orificio para grifería: Ø20 mm

Esquema dimensional

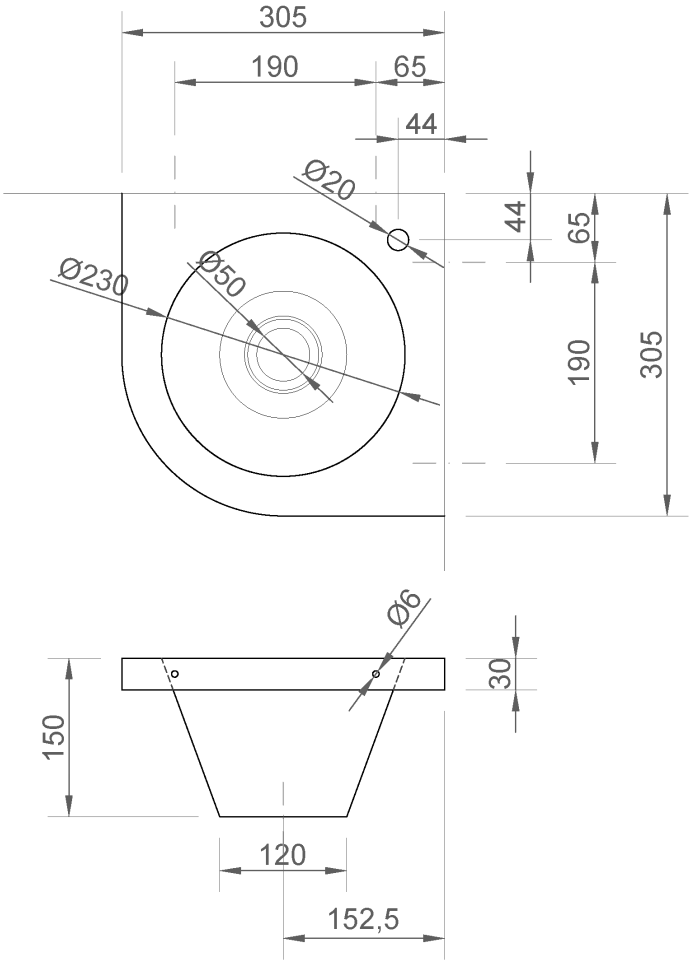

Ctra. Laureà Miró, 385-387
08980 | Sant Feliu de Llobregat,
Barcelona - España
T. +34 934 742 423
F. +34 934 743 548
nofer@nofer.com
www.nofer.com

PRODUCTOS RELACIONADOS



13024.2.S



13033.S



13036.A.S

Estas especificaciones pueden ser modificadas y/o rectificadas debido a exigencias de fabricación.