

Lavamanos antivandálico esquinero mural y fijación tras muro mediante pernos por lado izquierdo. Acero inoxidable. Acabado satinado

Descripción

- Lavamanos antivandálico mural esquina izquierda de acero inoxidable AISI 304.
- Durabilidad y resistencia a la corrosión.
- Acero inoxidable acabado satinado.
- Adecuado para instalaciones que exijan un alto grado de seguridad.
- Interior rigidizado con espuma de poliuretano expandido.
- Construcción totalmente soldada y pulida sin cantos vivos.
- Fijación trasdosada mediante pernos de anclaje.

Texto sugerido para prescripción

Lavamanos mural NOFER esquina izquierda en acero inoxidable AISI 304 acabado satinado. Antivandálico, interior rigidizado con espuma de poliuretano expandido y fijación trasdosada mediante 6 pernos M10.
Dimensiones: 270 alto x 360 ancho x 360 fondo mm. Seno Ø300 mm y desagüe 1"G.

Componentes

- Lavamanos antivandálico de acero inoxidable AISI 304.
- Interior rigidizado con espuma de poliuretano expandido.
- Equipado con tubo de desagüe de acero inoxidable roscado 1"G.

Fijación

- Fijación trasdosada mediante 6 pernos M10 de anclaje

Características técnicas

Material: Acero inoxidable AISI 304
Acabado: Satinado
Espesor chapas: 2,5 mm parte trasera y 1,2 mm el resto
Dimensiones: 270 alto x 360 ancho x 360 fondo mm
Diámetro seno: Ø300 mm
Desagüe: Con tubo de desagüe de acero inoxidable roscado 1"G

Mantenimiento

El acero inoxidable requiere mantenimiento ya que la suciedad con el tiempo puede llegar a dañar el cromo (Cr) que contiene el acero inoxidable. Recomendamos una limpieza mensual con un producto especializado para acero inoxidable.

Esquema dimensional

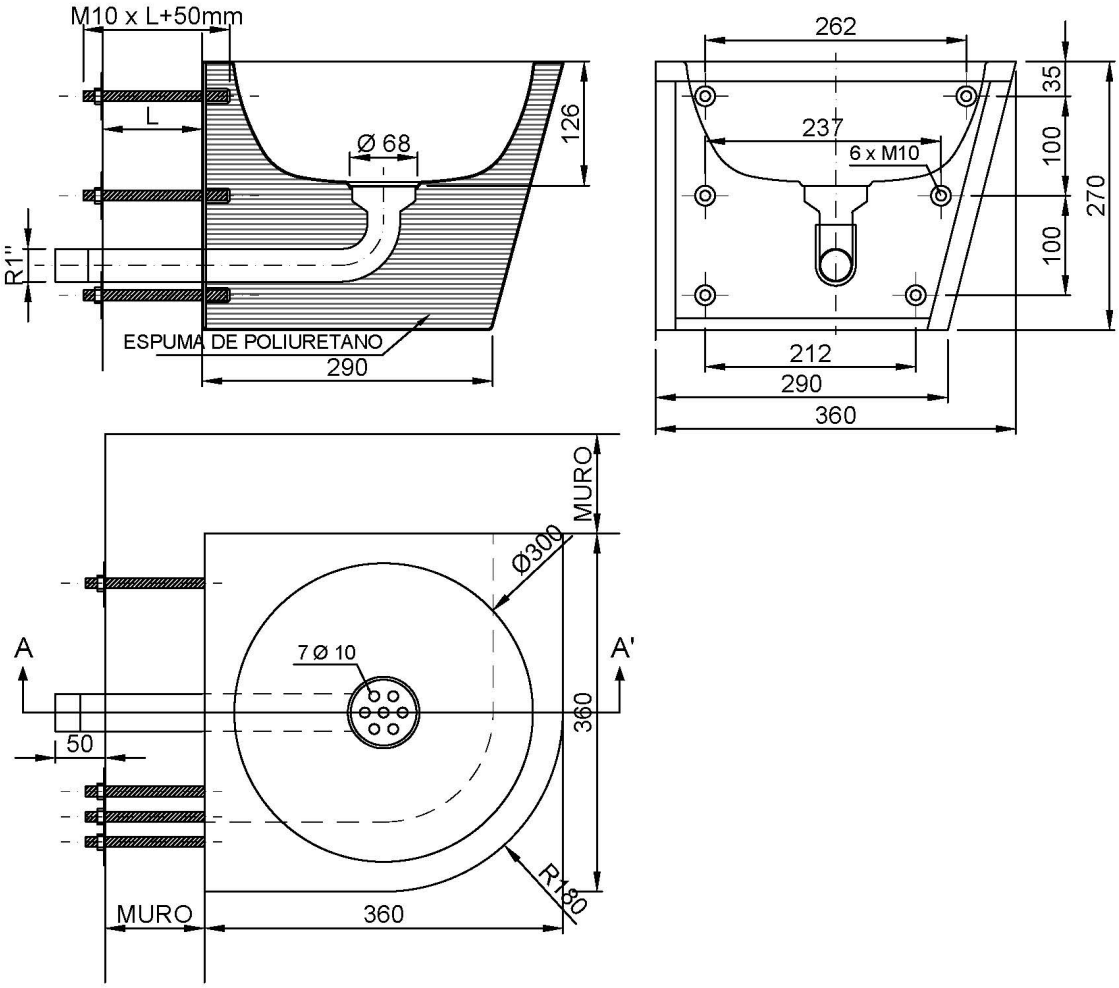

Ctra. Laureà Miró, 385-387
08980 | Sant Feliu de Llobregat,
Barcelona - España
T. +34 934 742 423
F. +34 934 743 548
nofer@nofer.com
www.nofer.com

PRODUCTOS RELACIONADOS



13036.P.S



13036.PR.S



13036.REC.P.S

Estas especificaciones pueden ser modificadas y/o rectificadas debido a exigencias de fabricación.