Válvula para urinario sistema waterless



Descripción

- Cartucho con sistema de doble válvula.
- Con la tecnología patentada de doble válvula
- Garantizada una rápida y eficiente evacuación
- Discreto; no interfiere en el diseño del urinario
- Fácil sistema de colocación y encaje
- Indicado para urinarios fabricados en cerámica y GRP (plástico reforzado con fibra de vidrio)
- Robusto y duradero frente al uso en lugares públicos.

Texto sugerido para prescripción

Cartucho NOFER con sistema de doble válvula. Dimensiones máximas: 100 alto x 107 ancho x 107 fondo (mm).

Limpieza

Limpieza cómoda. Se deben evitar los productos que contienen lejía, ácidos o bases fuertes ya que pueden reducir el tiempo de vida de la válvula.

Características técnicas

Dimensiones máximas: 100 alto x 107 ancho x 107 fondo (mm)
Vida útil: Entre 4 y 6 meses

Mantenimiento

El acero inoxidable requiere mantenimiento ya que la suciedad con el tiempo puede llegar a dañar el cromo (Cr) que contiene el acero inoxidable. Recomendamos una limpieza mensual con un producto especializado para acero inoxidable.

Esquema dimensional

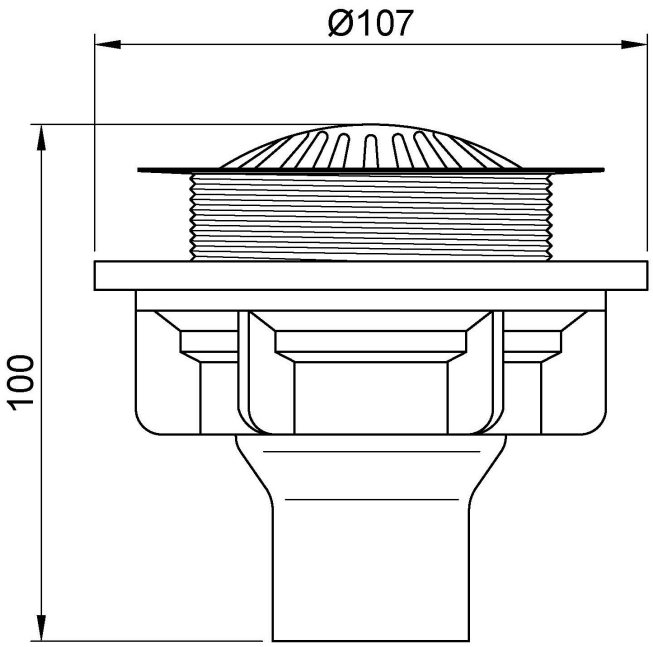

Ctra. Laureà Miró, 385-387
08980 | Sant Feliu de Llobregat,
Barcelona - España
T. +34 934 742 423
F. +34 934 743 548
nofer@nofer.com
www.nofer.com

PRODUCTOS RELACIONADOS



13002.B



13004.70.B



13004.70.S

Estas especificaciones pueden ser modificadas y/o rectificadas debido a exigencias de fabricación.