

Compacto inodoro/lavamanos antivandálico y fijación mural con posición central del inodoro. Acero inoxidable. Acabado satinado

Mantenimiento

El acero inoxidable requiere mantenimiento ya que la suciedad con el tiempo puede llegar a dañar el cromo (Cr) que contiene el acero inoxidable. Recomendamos una limpieza mensual con un producto especializado para acero inoxidable.

Texto sugerido para prescripción

Equipo compacto antivandálico NOFER de acero inoxidable AISI 304, compuesto por lavamanos e inodoro en posición central.Dimensiones máximas: 990 alto x 355 ancho x 945 fondo (mm).

Componentes

- Inodoro y lavamanos de acero inoxidable AISI 304.
- Grifería no incluida. Kit de grifería opcional NOFER 07014.B.
- Incluye soporte empotrado en el lateral del mueble para papel higiénico.
- Material de fijación mecánica a suelo y pared incluido.

Instalación

Instalación mural. Material de fijación mecánica a suelo y pared incluido.

Descripción

- Equipo compacto antivandálico de acero inoxidable AISI 304.
- Inodoro en posición central.
- Instalación adosada a pared. Tapa de registro de instalación en lado izquierdo.
- Máximo servicio en espacios de dimensiones reducidas.
- Diseñado para entornos antivandálicos.
- El equipo puede ser rellenado con espuma de poliuretano para evitar el uso de la unidad para hacer ruido.
- Hueco integrado en la unidad en el lado derecho para rollo de papel higiénico.
- Acero inoxidable acabado satinado.

Características técnicas

Material: Acero inoxidable AISI 304
Acabado: Satinado
Dimensiones: 990 alto x 355 ancho x 945 fondo (mm)
Distancia desde desagüe WC a suelo: 180 mm
Diámetro entrada a WC: Ø32 mm
Diámetro salida WC: Ø100 mm
Presión entrada agua recomendada: 1,5 bar

Esquema dimensional

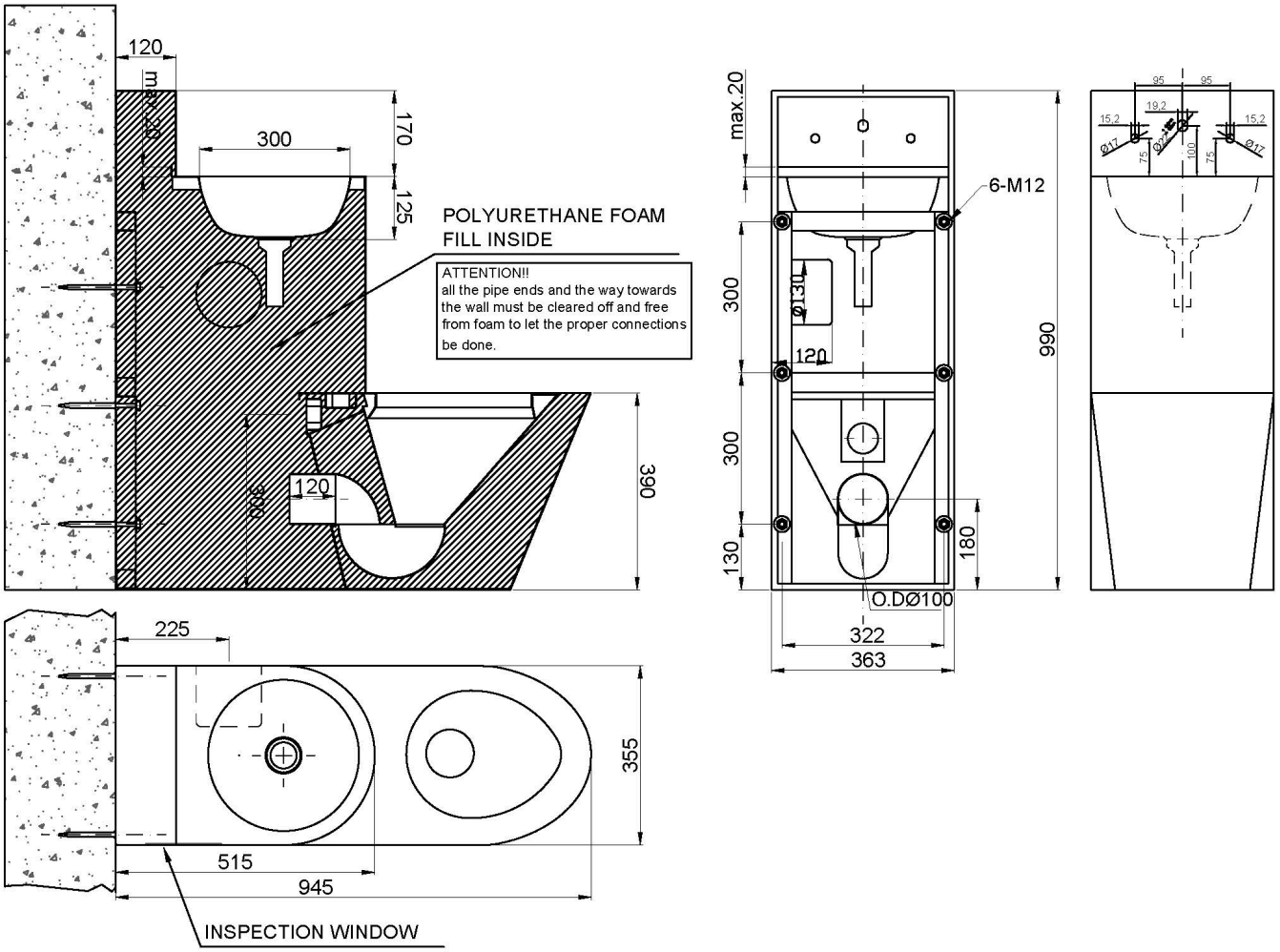

Ctra. Laureà Miró, 385-387
08980 | Sant Feliu de Llobregat,
Barcelona - España
T. +34 934 742 423
F. +34 934 743 548
nofer@nofer.com
www.nofer.com

PRODUCTOS RELACIONADOS



13124.L



13124.R

Estas especificaciones pueden ser modificadas y/o rectificadas debido a exigencias de fabricación.