SB10.



Descripción del producto

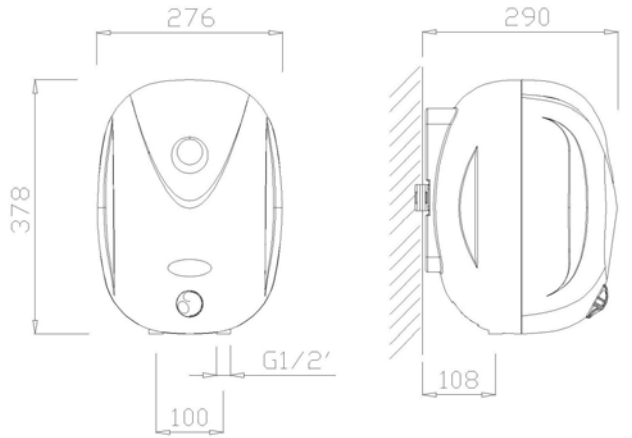

Especificaciones técnicas:

-

-

Características técnicas

Especificaciones eléctricas

-

Especificaciones mecánicas

Especificaciones del embalaje

NOFER, S.L., se reserva el derecho de modificar y/o rectificar los productos y especificaciones de los mismos sin previo aviso
Dimensiones: ±3%
VERSIÓN 1.0

SB10.

Certificados:

Funcionamiento / Aptitud a la función

Instalación



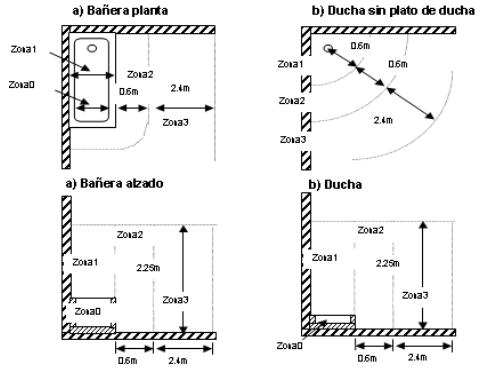

Funcionamiento:

Mantenimiento:

Limpieza:

NOFER, S.L., se reserva el derecho de modificar y/o rectificar los productos y especificaciones de los mismos sin previo aviso
Dimensiones: ±3%
VERSIÓN 1.0