Barras de ayuda. NYLON Y ALUMINIO. 02025.



Descripción del producto

Barra recta de nylon, sin soldadura, con alma de aluminio.
Longitud 300mm
Tubo de 36mm de diámetro.
Material resistente a rayos ultravioleta.
Resistencia mecánica a 40 °C y resistencia prolongada a 90 °C
No necesita toma de tierra.
Material no inflamable, no tóxico.
Acabado blanco

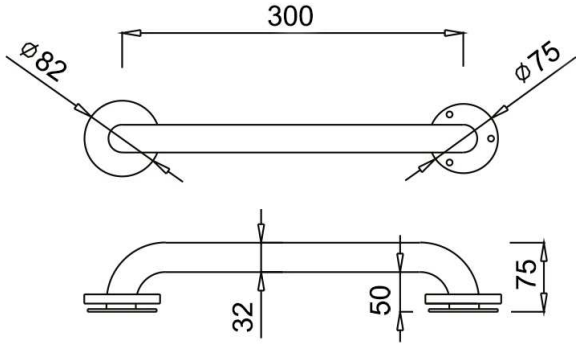

Especificaciones técnicas:

Barra recta de dos puntos de apoyo y 300mm de longitud que puede ser instalada en posición horizontal o vertical. La barra longitudinal formada por un alma de aluminio recubierta por nylon tiene un diámetro de 36mm. Los dos extremos con un ángulo de 90°, realizados en inyección de nylon, se unen a la barra longitudinal mediante una rosca metálica de M10, existiendo una arandela de ajuste entre barra y extremo para garantizar la estabilidad del conjunto. Los dos apoyos de fijación a pared están fabricados en chapa de acero al carbono cincada de 2mm de espesor y 74mm de diámetro, recubiertos por un florón de material de nylon acabado blanco, se unen al extremo mediante tornillo hallen M10. Su fabricación íntegra en nylon tiene una alta resistencia mecánica a 40 °C de temperatura y durante un tiempo prolongado puede resistir hasta 90 °C, no inflamables, no tóxicas, resistente a los rayos ultravioleta, no requieren de toma de tierra para su instalación. En los citados apoyos se encuentran 3 agujeros que permiten la sujeción de la barra de fábrica de ladrillos. Las dimensiones totales del producto son 82x382x75mm. El modelo de barra de ayuda es 02025.

Características técnicas:

Especificaciones del producto

Barra recta con alma de aluminio recubierto de nylon.
Apoyos de fijación a pared de acero al carbono cincado de 2mm de espesor.
Barra de 36mm de diámetro.
Extremos a 90° realizados en nylon.
Material resistente a rayos ultravioleta, resistencia mecánica a 40 °C de temperatura y durante un tiempo prolongado puede resistir hasta 90 °C.
Barras no inflamables, no tóxicas, sin necesidad de toma de tierra.
Acabado blanco.
Fuerza estática y dinámica máxima que soporta: 120Kg. *(1)*

(1) El peso soportado depende del tipo de pared. En este caso, el dato es para fábrica de ladrillo macizo con los tornillos y tacos suministrados montados en forma correcta. Para otros tipos de pared consultar con el fabricante.

Especificaciones del embalaje

Peso del embalaje individual: 0,8Kg.
Dimensiones del embalaje individual: 85x400x85mm.
Peso neto del producto: 0,6Kg.
Dimensiones del producto: 80x382x75mm.

CLINIMAX EQUIPAMIENTOS, S.L., se reserva el derecho de modificar y/o rectificar los productos y especificaciones de los mismos sin previo aviso
Dimensiones: ±3%
VERSIÓN 1.0 11/14

Barras de ayuda. NYLON Y ALUMINIO. 02025.

Certificados:

CE

Recomendaciones de instalación:

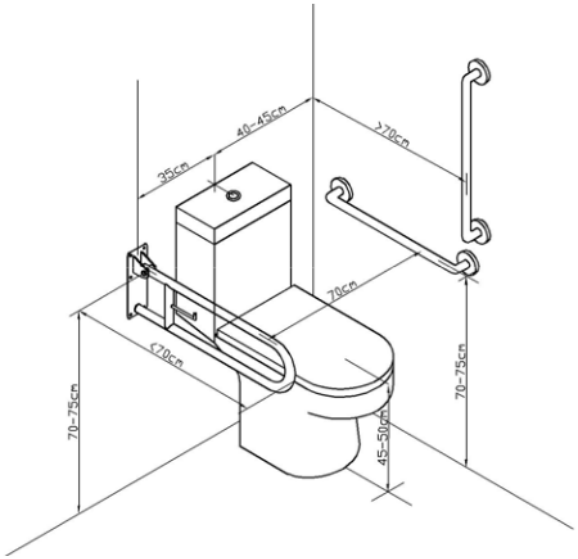

Limpieza: Se recomienda un paño de algodón ligeramente humedecido en una solución jabonosa. A continuación, secar.

CLINIMAX EQUIPAMIENTOS, S.L., se reserva el derecho de modificar y/o rectificar los productos y especificaciones de los mismos sin previo aviso
Dimensiones: ±3%
VERSIÓN 1.0 11/14