Accesorios hostelería. BRASS. Ref. 05020



Descripción del producto

Aro grande para toallas.

Material latón.

Acabado cromado brillante.

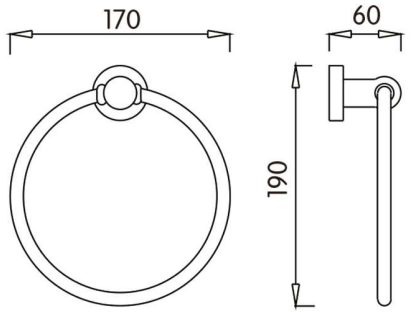

Especificaciones técnicas:

Aro grande para toallas de latón cromado. El aro para toallas está formado por un soporte a pared realizado en latón macizo unido mediante tornillería a un grupo de apoyo de fijación de latón de diámetro 45mm y 4mm de espesor. El florón cubre apoyos, fijado mediante roscado, se fabrica en fundición de latón de 50mm de diámetro y 1'5mm de espesor. En el citado apoyo se encuentran dos agujeros que permiten la sujeción del conjunto a pared. El aro para toallas, fabricado en tubo de latón de 12mm con los extremos cerrados, gira libremente sobre el soporte a pared. El conjunto montado tiene un acabado en cromado brillante, compuesto por 5-10µm de níquel + 0,15-0,3µm de cromo, que le confiere una resistencia adecuada frente a la corrosión. El producto se ancla a pared de fábrica de ladrillos mediante 2 tacos de nylon y 2 tornillos. Las dimensiones totales del producto son 190x170x60mm. El modelo de accesorios para hostelería es 05020.

Características técnicas:

Especificaciones del producto

Soporte a pared fabricado en latón.

Apoyos de latón de Ø45mm y 4mm de espesor.

Florón roscado fabricado en latón de 50mm de diámetro y 1'5mm de espesor.

Dos agujeros por apoyo de Ø4'5mm.

Acabado cromado brillante, compuesto por 5-10µm de níquel + 0,15-0,3µm de cromo.

Especificaciones del embalaje

Peso del embalaje individual: 0'5Kg

Dimensiones del embalaje individual: 60x205x190mm

Peso del producto: 0'35Kg

Dimensiones del producto: 190x170x60mm

CLINIMAX EQUIPAMIENTOS, S.L., se reserva el derecho de modificar y/o rectificar los productos y especificaciones de los mismos sin previo aviso
Dimensiones: ±3%
VERSIÓN 1.0 11/14

Accesorios hostelería. BRASS. Ref. 05020

Certificados:

Plantilla de instalación.

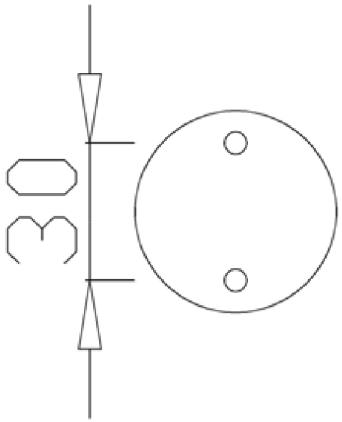

Limpieza: Se recomienda un paño de algodón ligeramente humedecido en una solución jabonosa. A continuación, secar.

CLINIMAX EQUIPAMIENTOS, S.L., se reserva el derecho de modificar y/o rectificar los productos y especificaciones de los mismos sin previo aviso
Dimensiones: ±3%
VERSIÓN 1.0 11/14