

Grifo temporizado un agua para lavabo encimera

Descripción

- Grifo de un agua temporizado para lavabo.
- Modelo para montaje sobre lavabo o encimera.
- Apertura con botón pulsador.
- Montura intercambiable que incluye el mecanismo de temporizado.
- Construcción robusta en latón cromado.
- Temporizado a 7±3 segundos.
- Se suministra con elementos de sujeción

Texto sugerido para prescripción

Grifo temporizado de lavabo NOFER 07400.N con pulsador a un agua para instalación sobre encimera. Dispone de un cartucho de cierre automático temporizado a 7±3 s fabricado en latón cromado más componentes plásticos en POM. El cuerpo también está fabricado en latón fundido cromado. Caño fijo con aireador substituible M24. Caudal de 6 l/min con 3 bares de presión dinámica. Incluye filtro y todos los accesorios para la instalación. Dimensiones: 118.5 mm alto x 136.9 mm ancho.

Componentes

- Cromados bajo norma EN248.
- Aireador intercambiable M 24 x 1 mm.
- Filtro plástico antipartículas incluido.

Características técnicas

Material: Cuerpo de latón CW617N cromado.
Material cartucho: Pulsador latón CW617N cromado + componentes plásticos en POM.
Dimensiones rosca cartucho: M 28 x 1.5 mm.
Tiempo de actuación: 7±3 s según norma UNE-EN 8016
Tª máxima: 85 °C
Tª máxima recomendada: 60 °C
Presión máxima: 5 bar
Presión mínima: 0.5 bar
Presión recomendada: 3 bar
Caudal a 3 bar: 6 l/min.

Esquema dimensional

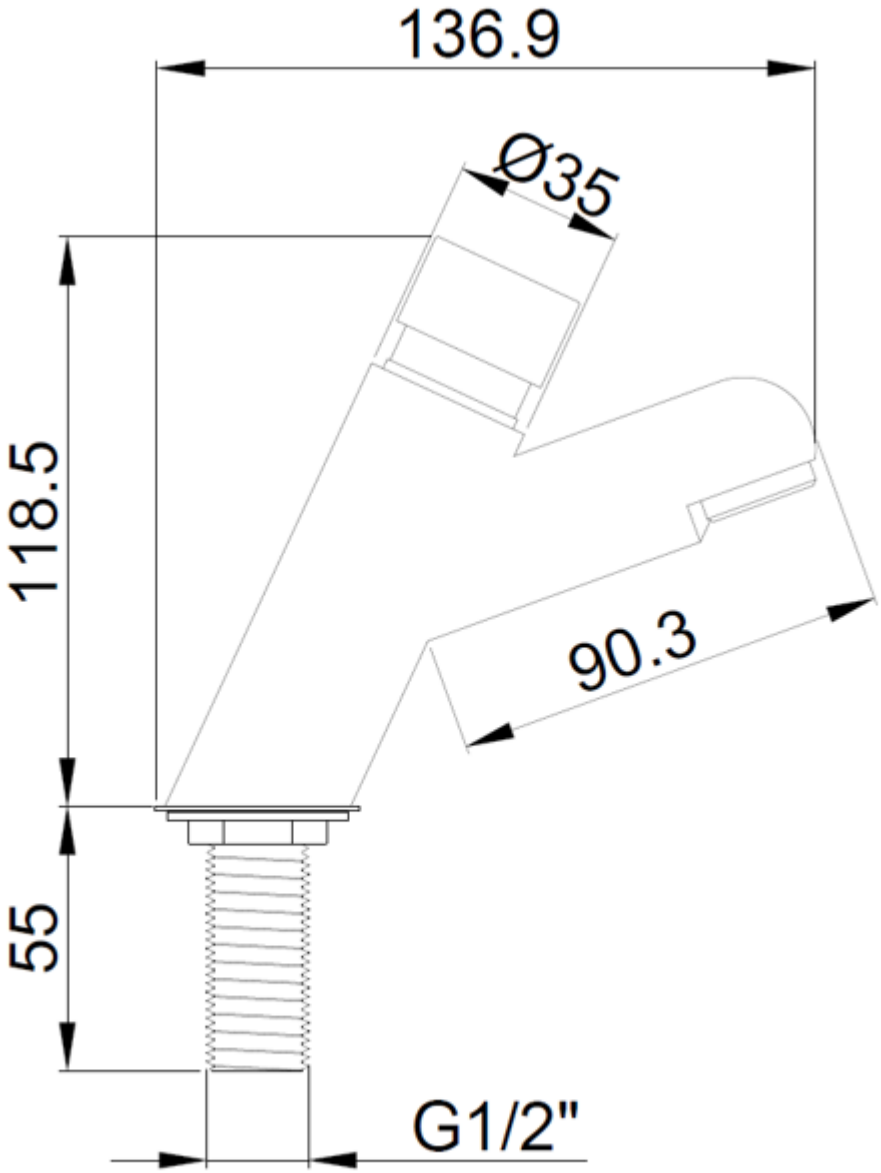

Ctra. Laureà Miró, 385-387
08980 | Sant Feliu de Llobregat,
Barcelona - España
T. +34 934 742 423
F. +34 934 743 548
nofer@nofer.com
www.nofer.com

PRODUCTOS RELACIONADOS


07400.EA


07400.EN


07400.ER

Estas especificaciones pueden ser modificadas y/o rectificadas debido a exigencias de fabricación.